GÖSTERGELİ ÇEYREK DÖNÜŞLÜ KİLİT 2060

YENİ

RoHS

IP 65

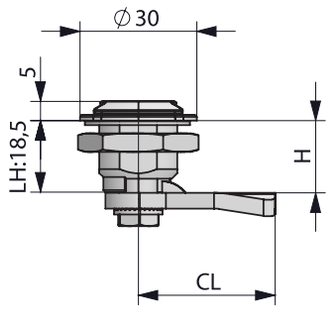

Montaj:

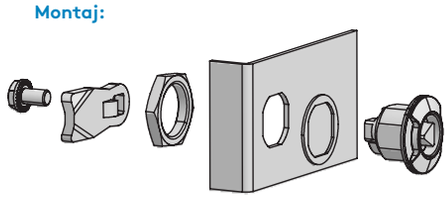

Özellikler

- Özel tasarlanmış kovan ve iç kovan sayesinde açık-kapalı bilgisini sağlar.
- Farklı göbek ve dil seçenekleri mevcuttur.
- Standart geçiş ölçüsü

MALZEME

KOVAN : Paslanmaz Çelik (AISI 304)
GÖBEK : Paslanmaz Çelik (AISI 304)
DİL : Paslanmaz Çelik (AISI 304)
SOMUN : Paslanmaz Çelik (AISI 304

Açık gösterge

90° Anahtar dönme açısı

Kapalı gösterge

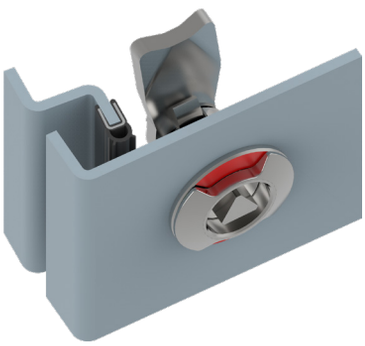

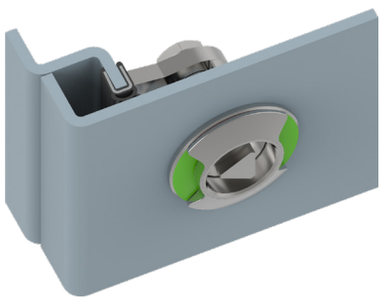

Seçiniz

MALZEME	M	YÜZEY	F	YÖN UYGULAMASI	
Paslanmaz Çelik	4	Kaplamasız	0	Sağ Kapak	001
				Sol Kapak	002

GÖBEKLER											
3 mm Çentikli		5 mm Çentikli		8 mm Kare		7 mm Üçgen		8 mm Üçgen		2X4 mm Para açmaz	
DD		DD		DD		DD		DD		DD	
13		15		28		37		38		42	

Tam ürün kodu

Grup Kodu	Malzeme	Yüzey	Göbek	Dil	Yön Uygulaması
2060	4	0	DD	CC	

Sayfaya gidin

Diller için sayfa: 174

Anahtarlar için Sayfa: 189 - 191