ASMA KİLİT HAMİLİ 'L' KOLLIU KİLİT

211

RoHS

IP 65

L R

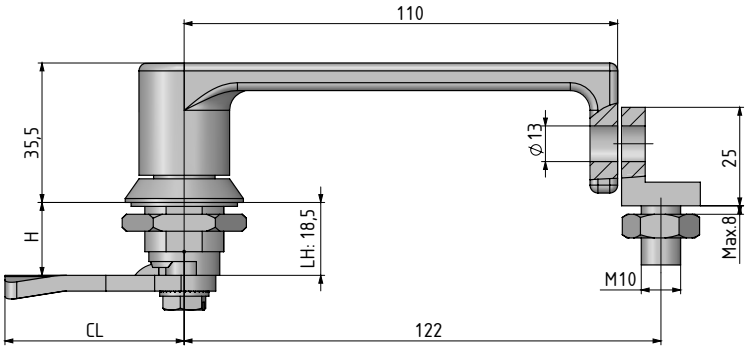

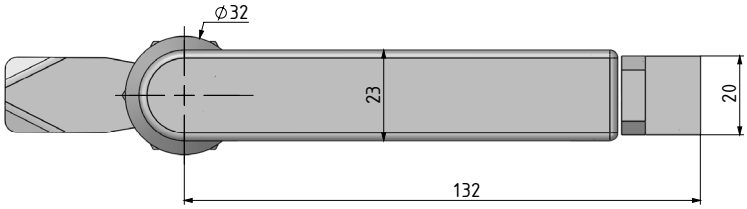

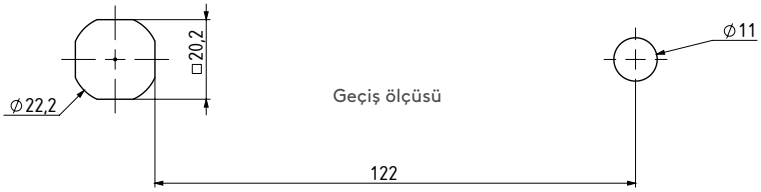

- Paslanmaz malzemesi ve asma kilitli tasarımından dolayı dış ortam şartlarında kullanılabilir.

MALZEME

KOVAN:	Paslanmaz çelik (AISI 316)
KOL:	Paslanmaz çelik (AISI 316)
DİL:	Paslanmaz çelik (AISI 304)
SOMUN:	Paslanmaz çelik (AISI 304)

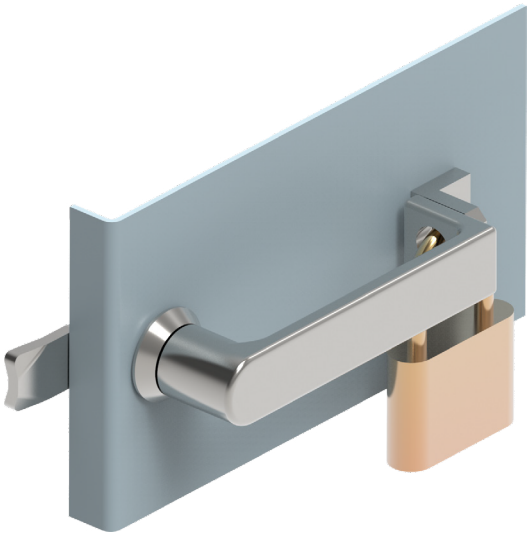

Grup Kodu	Malzeme	Yüzey	Dil
211	4	0	CC

Diller için Sayfa: 174

tel | + 90 212 721 44 44 fax | + 90 212 721 44 45