260

ASMA KİLİT HAMİLİ ÇEYREK DÖNÜŞLÜ KİLİT

YENİ

RoHS

IP 65

L R

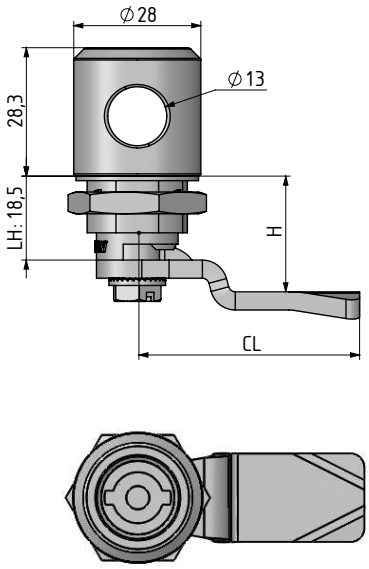

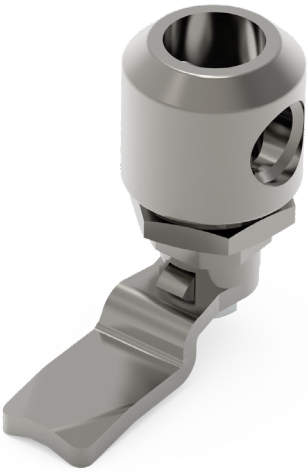

- Çift kilit kullanıldığında çubuk yardımı ile asma kilit uygulanabilir.

MALZEME
Paslanmaz çelik (AISI 3.....)

Uygulama 1

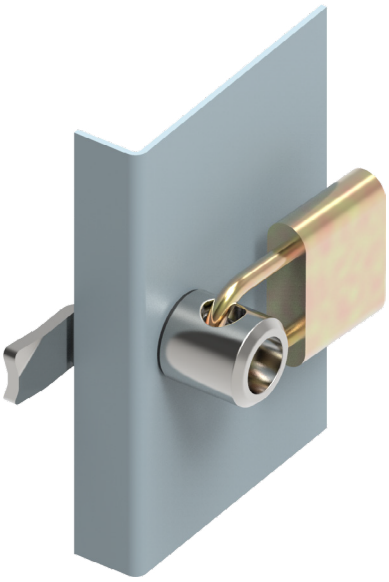

Uygulama 2

Grup Kodu	Kovan		Göbek		Göbek No	Dil
260	4	0	4	0	DD	CC

Diller için Sayfa: 170 - 171
Göbekler için Sayfa: 194
Anahtarlar için Sayfa : 189 - 191