İSPANYOLET SİSTEMLİ KOLLU KİLİT

402

RoHS

IP 65

L R

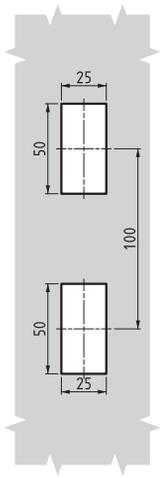

Geçiş ölçüsü

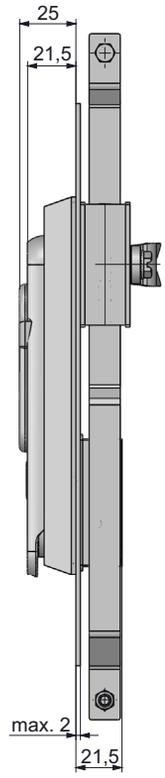

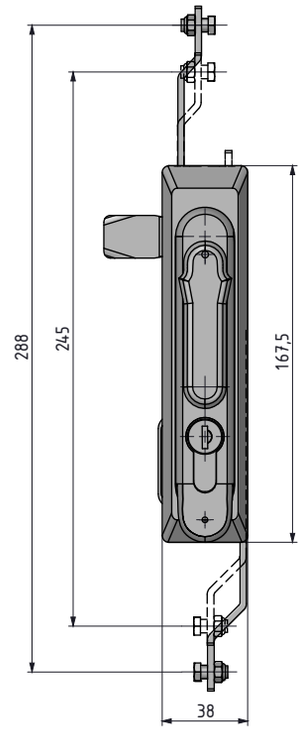

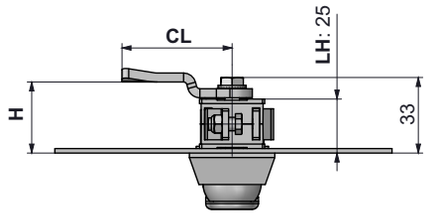

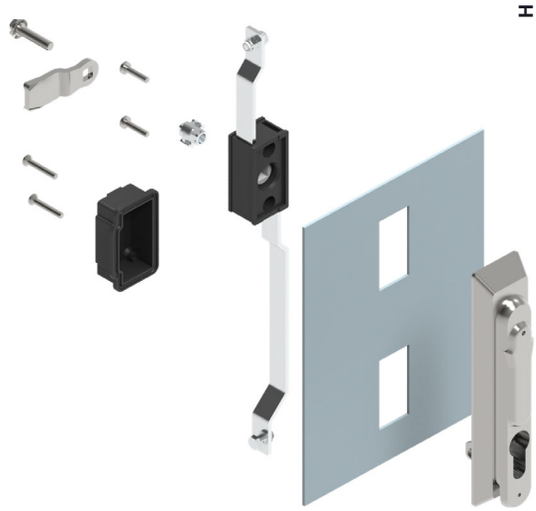

UYGULAMA ALANLARI
Elektrik panoları, dış ortam kabinler

MALZEME
GÖVDE: Paslanmaz çelik (AISI 316)
KOL: Paslanmaz çelik (AISI 316)
MEKANİZMA: PA6 GFR 30
DİL: Paslanmaz çelik
CONTA: Poliüretan

	PİRİNÇ BAREL	DD
	Fişesiz barel	00
	Aynı şifre	11

Grup Kodu	Barel	Dil	Asma Kilit *
402	DD	CC	

*: asma kilit hamili için **"1"** ekleyiniz.

Diller için Sayfa: 174

Çubuk ve Lamalar için: 178 veya 460

tel | + 90 212 721 44 44 fax | + 90 212 721 44 45

402 İSPANYOLET SİSTEMLİ KOLLU KİLİT

KOMPLE PASLANMAZ ÇELİK

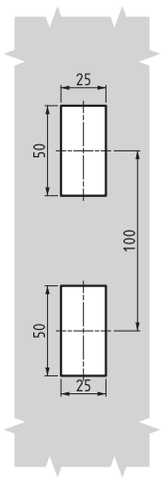

Geçiş ölçüsü

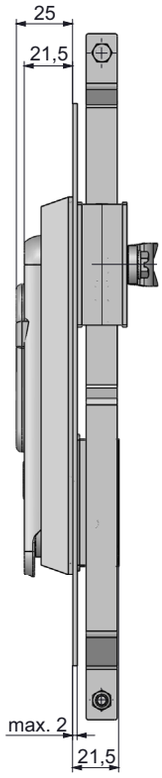

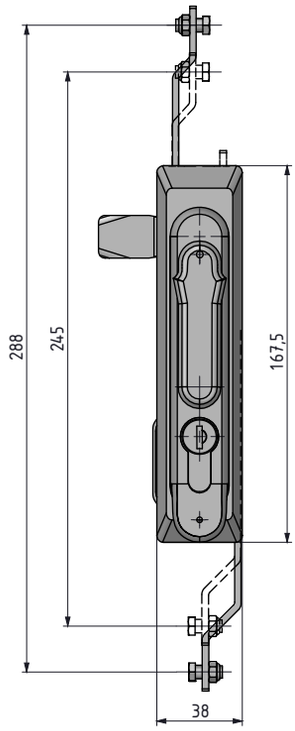

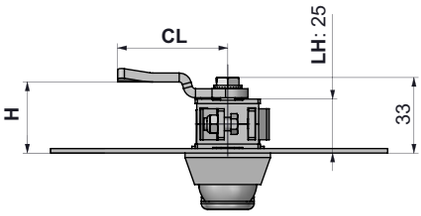

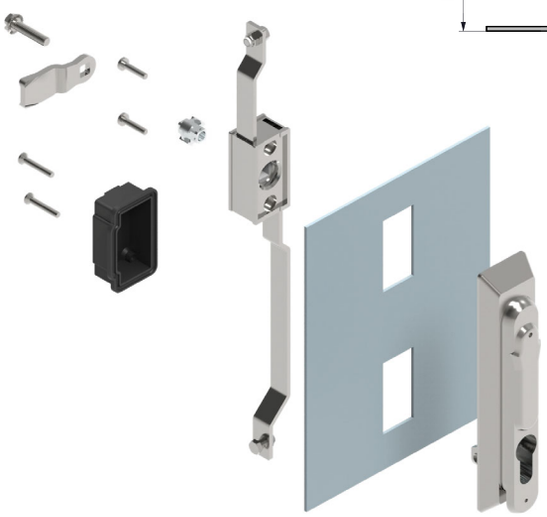

UYGULAMA ALANLARI
Elektrik panoları, dış ortam kabinler

MALZEME

GÖVDE:	Paslanmaz çelik (AISI 316)
KOL:	Paslanmaz çelik (AISI 316)
MEKANİZMA:	Paslanmaz çelik
DİL:	Paslanmaz çelik
CONTA:	Poliüretan

	PİRİNÇ BAREL	DD
	Fişesiz barel	00
	Aynı şifre	11

Grup Kodu	Versiyon	Barel	Dil	Asma Kilit *
402	2	DD	CC	

*: asma kilit hamili için **"1"** ekleyiniz.

Diller için Sayfa: 174
Çubuk ve Lamalar için: 178 veya 460