## HİJYENİK SIKIŞTIRMALI KİLİT

**440**

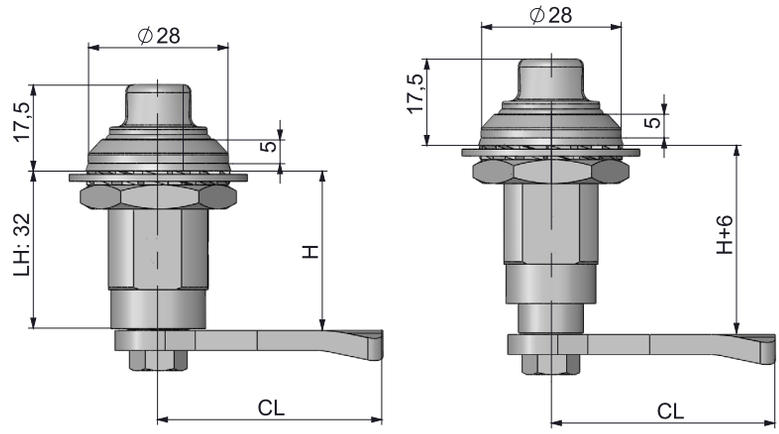


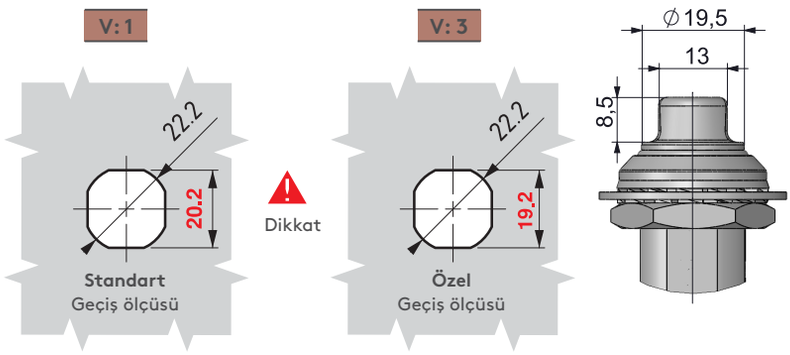


- Üzerinde kir ve bakteri biriktirmez.
- Kolay temizlenir.
- Özellikle hijyen uygulamaları için tasarlanmıştır.
- Titreşime maruz kalan ve sızdırmazlık gereken kabinlerde kullanılır.
- 6 mm sıkıştırma özelliği vardır.
- Ses yalıtımı sağlar.
- Farklı göbek seçenekleri mevcuttur.
- DIN EN 61373 Kategori 1-B Standartına göre darbe ve titreşime karşı test edilmiştir.
- GS-NV 6:2015/12 Standartına göre Hijyen gereksinimlerine uygun test edilmiştir.
- Çalışma sıcaklık aralığı: -50/+80 C
  M22 somun 60 Nm ile sıkılmalı
  M10 somun 10 Nm ile sıkılmalı
- Titreşim ve darbeye karşı ekstra sıkılık elde etmek için somunun dişlerine özel yapıştırıcı uygulanmaktadır.
- Max taşıma kapasitesi: 562 N

**MALZEME**

KOVAN: Paslanmaz çelik (AISI316)
GÖBEK: Paslanmaz çelik (AISI 316)
DİL: Paslanmaz çelik (AISI 304)
SOMUN: Paslanmaz çelik (AISI 304)
ORING: Silikon

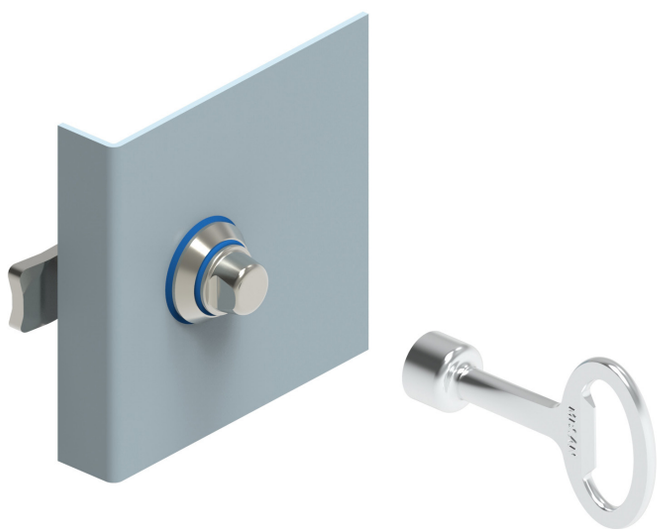

## METAL ANAHTAR

**368-94**

**MALZEME & YÜZEY**

Zamak DIN-EN 1774-ZnAl4Cu1
Krom kaplama

**GÖBEKLER**

| Özel | | 8 mm Kare | |
|---|---|---|---|
| DD | 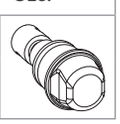 | DD | 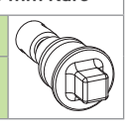 |
| 99 | | 28 | |

| YÖN UYGULAMASI | |
|---|---|
| Sağ kapak | 001 |
| Sol kapak | 002 |

| Grup Kodu | Versiyon | Malzeme | Yüzey | Göbek | Dil | Yön Uygulaması |
|---|---|---|---|---|---|---|
| 440 | V | 4 | 0 | DD | CC | |


tel | + 90 212 721 44 44 fax | + 90 212 721 44 45