HİJYENİK SIKIŞTIRMALI KİLİT

440

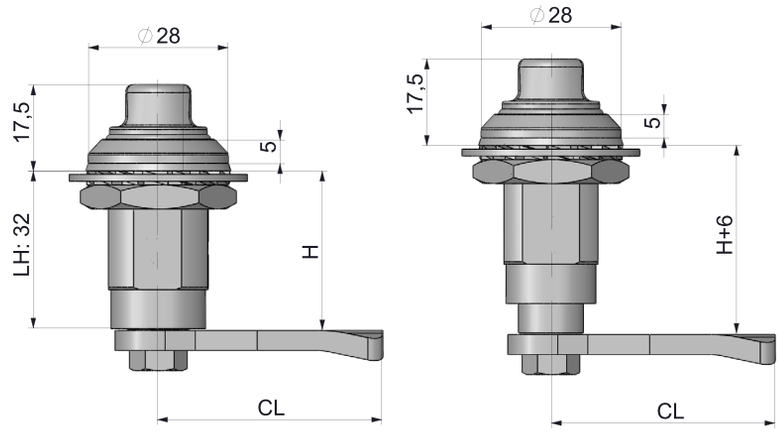

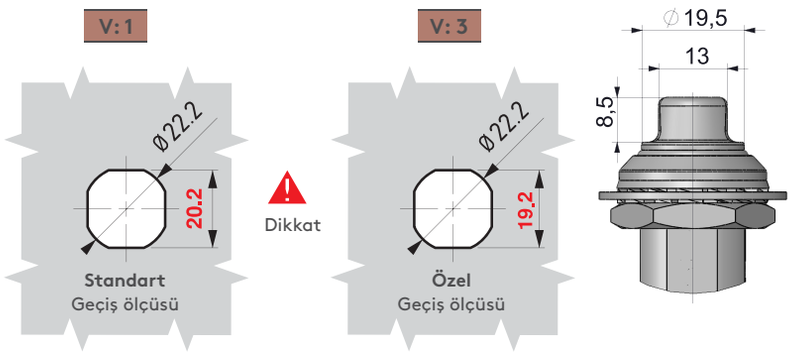

- Üzerinde kir ve bakteri biriktirmez.
- Kolay temizlenir.
- Özellikle hijyen uygulamaları için tasarlanmıştır.
- Titreşime maruz kalan ve sızdırmazlık gereken kabinlerde kullanılır.
- 6 mm sıkıştırma özelliği vardır.
- Ses yalıtımı sağlar.
- Farklı göbek seçenekleri mevcuttur.
- DIN EN 61373 Kategori 1-B Standartına göre darbe ve titreşime karşı test edilmiştir.
- GS-NV 6:2015/12 Standartına göre Hijyen gereksinimlerine uygun test edilmiştir.
- Çalışma sıcaklık aralığı: -50/+80 C
  M22 somun 60 Nm ile sıkılmalı
  M10 somun 10 Nm ile sıkılmalı
- Titreşim ve darbeye karşı ekstra sıkılık elde etmek için somunun dişlerine özel yapıştırıcı uygulanmaktadır.
- Max taşıma kapasitesi: 562 N

MALZEME

KOVAN: Paslanmaz çelik (AISI316)
GÖBEK: Paslanmaz çelik (AISI 316)
DİL: Paslanmaz çelik (AISI 304)
SOMUN: Paslanmaz çelik (AISI 304)
ORING: Silikon

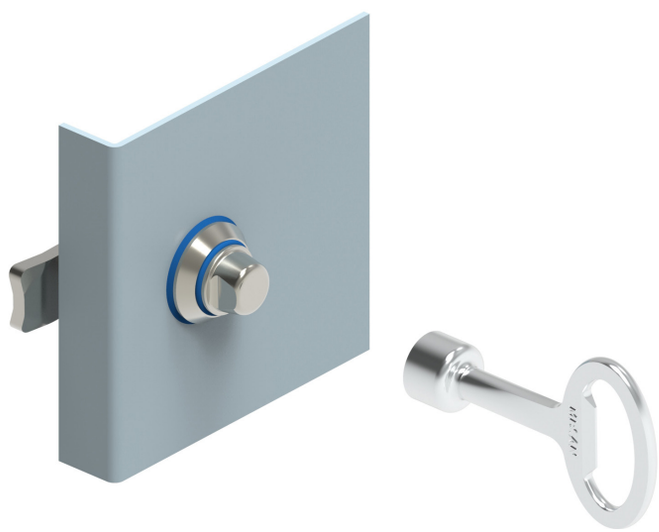

METAL ANAHTAR

368-94

MALZEME & YÜZEY

Zamak DIN-EN 1774-ZnAl4Cu1
Krom kaplama

GÖBEKLER

Özel		8 mm Kare	
DD	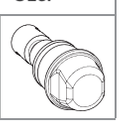	DD	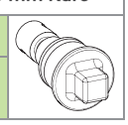
99		28	

YÖN UYGULAMASI	
Sağ kapak	001
Sol kapak	002

Grup Kodu	Versiyon	Malzeme	Yüzey	Göbek	Dil	Yön Uygulaması
440	V	4	0	DD	CC	

tel | + 90 212 721 44 44 fax | + 90 212 721 44 45

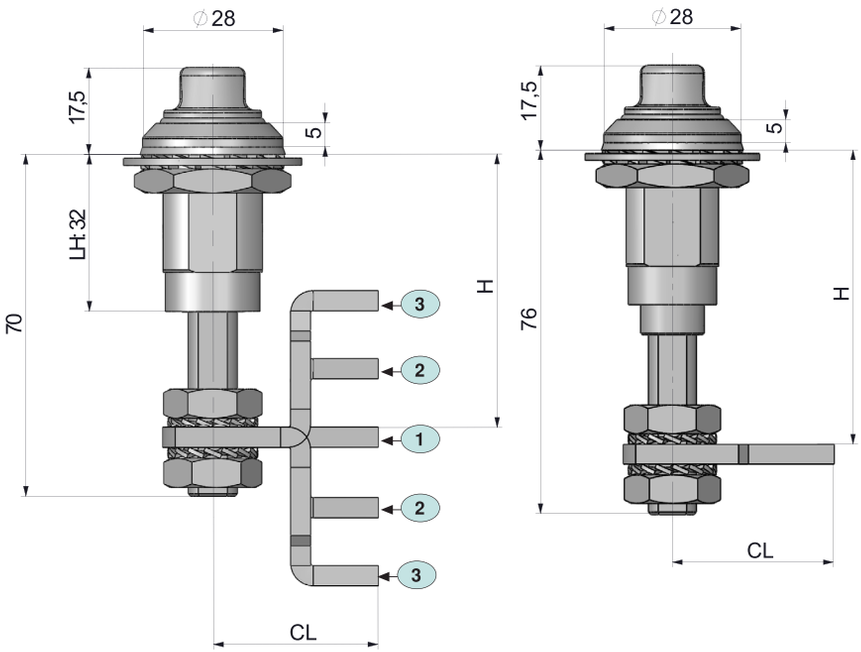

440

HİJYENİK SIKIŞTIRMALI KİLİT

V: 2

Standart
Geçiş ölçüsü

Dikkat

V: 4

Özel
Geçiş ölçüsü

- Üzerinde kir ve bakteri biriktirmez.
- Kolay temizlenir.
- Özellikle hijyen uygulamaları için tasarlanmıştır.
- Titreşime maruz kalan ve sızdırmazlık gereken kabinlerde kullanılır.
- 6 mm sıkıştırma özelliği vardır.
- Uzun mafsalı sayesinde geniş bir kilitleme aralığı mevcuttur.
- Ses yalıtımı sağlar.
- Farklı göbek seçenekleri mevcuttur.
- 3 farklı tip dil uygulanır.
- DIN EN 61373 Kategori 1-B Standartına göre darbe ve titreşime karşı test edilmiştir.
- GS-NV 6:2015/12 Standartına göre Hijyen gereksinimlerine uygun test edilmiştir.
- Çalışma sıcaklık aralığı: -50/+80 C
  M22 somun 60 Nm ile sıkılmalı
  M10 somun 10 Nm ile sıkılmalı
- Titreşim ve darbeye karşı ekstra sıkılık elde etmek için somunun dişlerine özel yapıştırıcı uygulanmaktadır.
- Max taşıma kapasitesi: 562 N

MALZEME

KOVAN: Paslanmaz çelik (AISI316)
GÖBEK: Paslanmaz çelik (AISI 316)
DİL: Paslanmaz çelik (AISI 304)
SOMUN: Paslanmaz çelik (AISI 304)
ORING: Silikon

GÖBEKLER

Özel		8 mm Kare	
DD	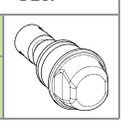	DD	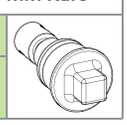
99		28	

YÖN UYGULAMASI	
Sağ kapak	001
Sol kapak	002

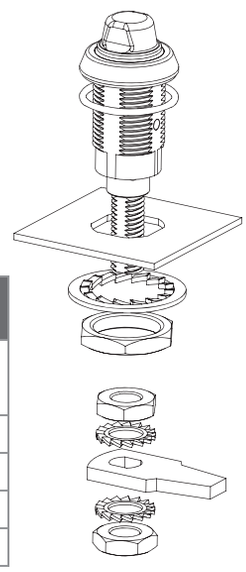

DİL	STOK KODU	CC	CH	CL	POZİSYON	H: KİLİTLEME MIN	MAX
1		01	0	33	Düz	41	58
2		02	14	33	Yukarı	27	44
					Aşağı	55	72
3		03	27,5	33	Yukarı	13,5	30,5
					Aşağı	68	85

Grup Kodu	Versiyon	Malzeme	Yüzey	Göbek	Dil	Yön Uygulaması
440	V	4	0	DD	CC	