ÇEYREK DÖNÜŞLÜ HİJYENİK KİLİT

460

RoHS

IP69K

ANTI-BACTERIAL

L R

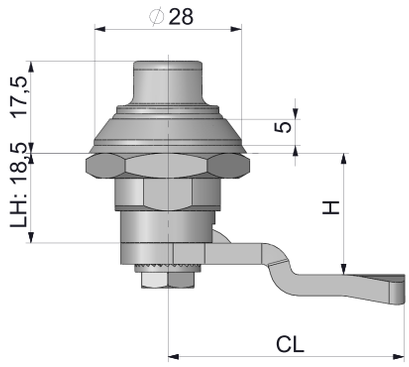

- Üzerinde kir ve bakteri biriktirmez
- Kolay temizlenir.
- Özellikle hijyen uygulamaları için tasarlanmıştır.
- GS-NV 6:2015/12 Standartına göre Hijyen gereksinimlerine uygun test edilmiştir.
- Sağ-sol uygulama mevcuttur.

MALZEME
KOVAN Paslanmaz çelik (AISI 316)
GÖBEK: Paslanmaz çelik (AISI 316)
DİL: Paslanmaz çelik (AISI 304)
ORİNG: Silikon

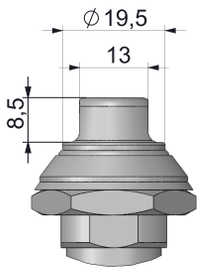

METAL ANAHTAR

368-94

MALZEME
Zamak DIN-EN 1774-ZnAl4Cu1

YÜZEY
Krom kaplama

Grup Kodu	Malzeme	Yüzey	Dil
460	4	0	CC

Diller için Sayfa: 174

tel | + 90 212 721 44 44 fax | + 90 212 721 44 45