İSPANYOLET SİSTEMLİ KOLLU KİLİT

502

RoHS

IP 65

L R

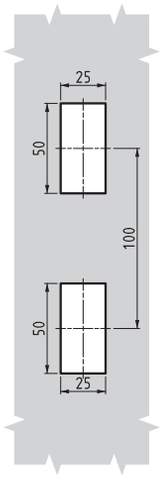

Geçiş ölçüsü

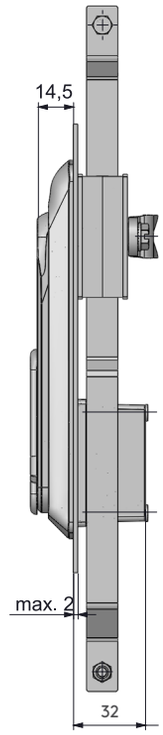

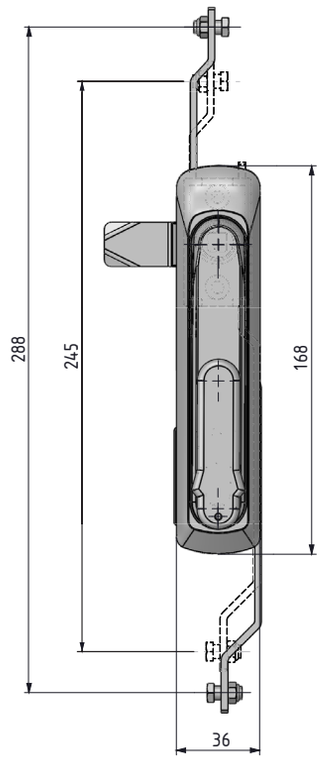

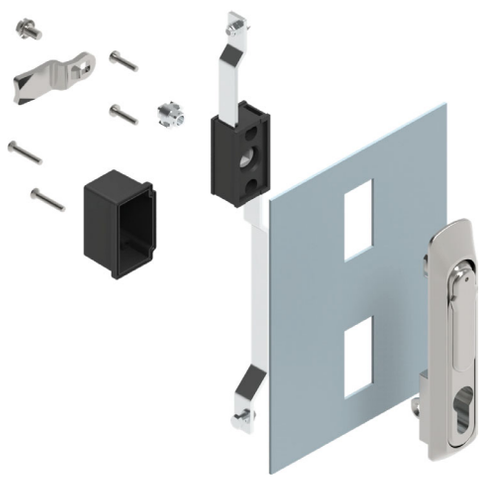

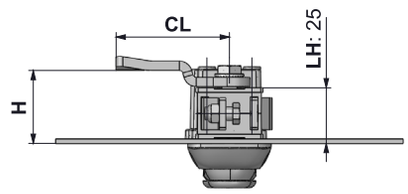

- Güvenlik seviyesi yüksek bir kilittir.
- 14.5 mm lik dış çıkıntı ile estetik bir görünüm sağlar.
- Yüksek güvenlik için özel barel uygulaması yapılır.

UYGULAMA ALANLARI
Elektrik panoları, dış ortam kabinler

MALZEME

GÖVDE:	Paslanmaz çelik (AISI 316)
KOL:	Paslanmaz çelik (AISI 316)
MEKANİZMA:	PA6 GFR 30
DİL:	Paslanmaz çelik
CONTA:	Poliüretan

	PİRİNÇ BAREL	DD
	Fişesiz barel	00
	Aynı şifre	11

Grup Kodu	Kol		Gövde		Barel	Dil
502	4	0	4	0	DD	CC

Diller için Sayfa: 174

Çubuk ve Lamalar için: 178 veya 460

tel | + 90 212 721 44 44 fax | + 90 212 721 44 45

502

İSPANYOLET SİSTEMLİ KOLLU KİLİT

KOMPLE PASLANMAZ ÇELİK

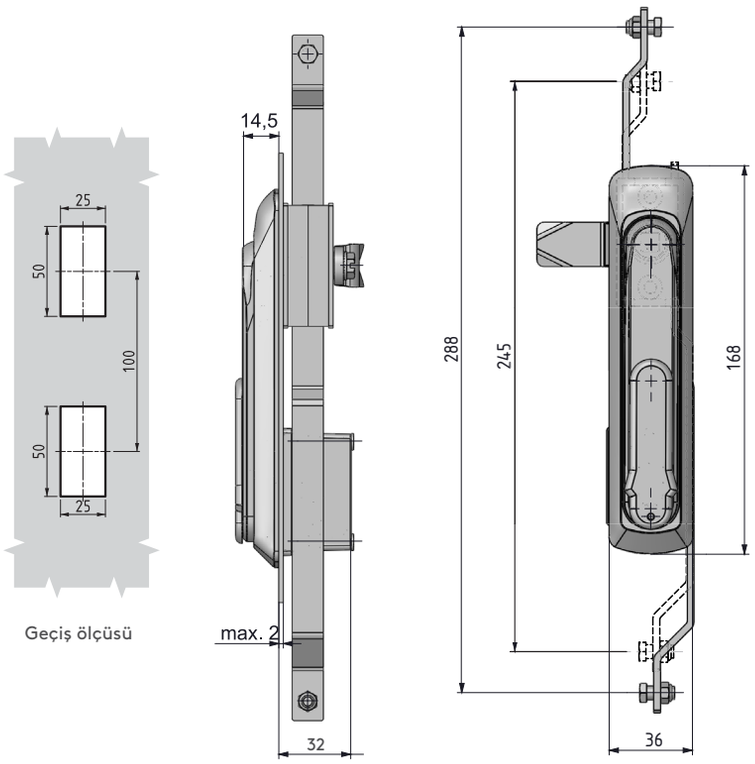

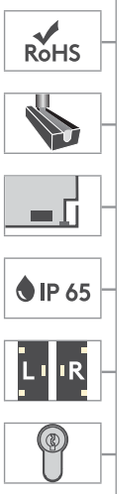

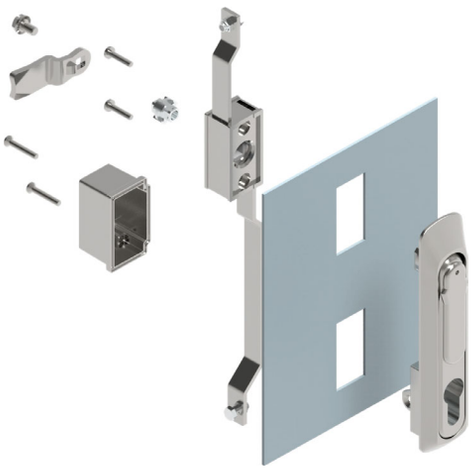

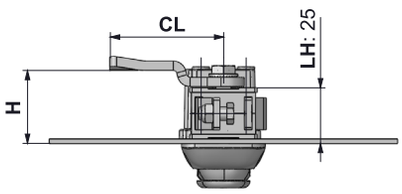

- Güvenlik seviyesi yüksek bir kilittir.
- 14.5 mm lik dış çıkıntı ile estetik bir görünüm sağlar.
- Yüksek güvenlik için özel barel uygulaması yapılır.

UYGULAMA ALANLARI
Elektrik panoları, dış ortam kabinler

MALZEME
GÖVDE: Paslanmaz çelik (AISI 316)
KOL: Paslanmaz çelik (AISI 316)
MEKANİZMA: Paslanmaz çelik
DİL: Paslanmaz çelik
CONTA: Poliüretan

	PİRİNÇ BAREL	DD
	Fişesiz barel	00
	Aynı şifre	11

Grup Kodu	Versiyon	Kol		Gövde		Barel	Dil
502	2	4	0	4	0	DD	CC

Diller için Sayfa: 174
Çubuk ve Lamalar için: 178 veya 460