YAPRAK MENTEŞE

1599

- Genel olarak düz kapak-panellerde ve izolasyonlu ağır kapaklarda kullanılır
- Dış ortam şartlarına uygundur.
- 180 ° açılabilir.

MALZEME
GÖVDE: Paslanmaz çelik (AISI 304)
PİM: Paslanmaz çelik (AISI 303)

Menteşe dönme açısı

Not: Civata verilmez

V: 1

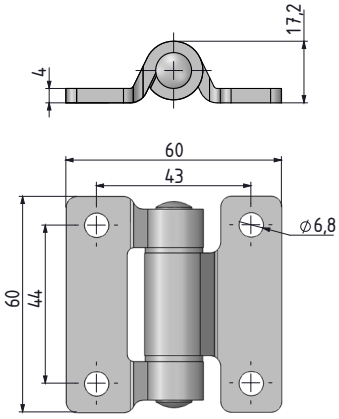

V: 2

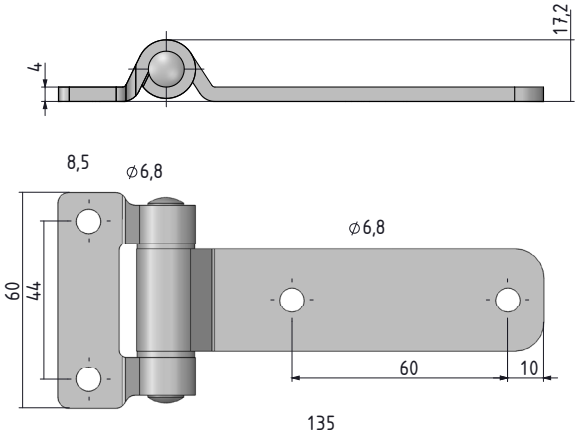

V: 3

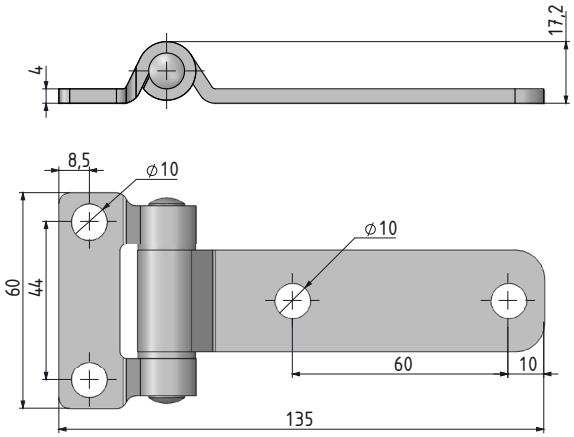

Grup Kodu	Malzeme	Yüzey	Versiyon
1599	4	0	V

tel | + 90 212 721 44 44 fax | + 90 212 721 44 45

1599 YAPRAK MENTEŞE

- Genel olarak düz kapak-panellerde ve izolasyonlu ağır kapaklarda kullanılır.
- Dış ortam şartlarına uygundur.
- 180 ° açılabilir.

MALZEME
GÖVDE: Paslanmaz çelik (AISI 304)
PİM: Paslanmaz çelik (AISI 303)

V: 4

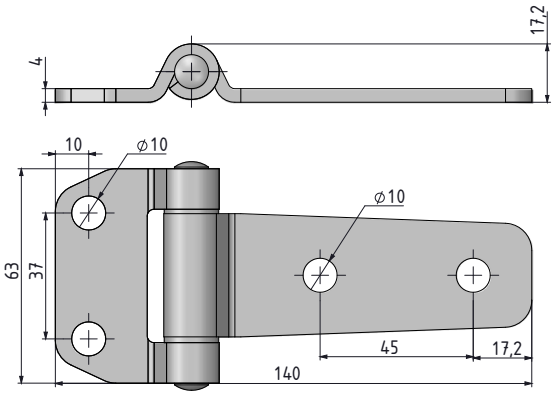

V: 5

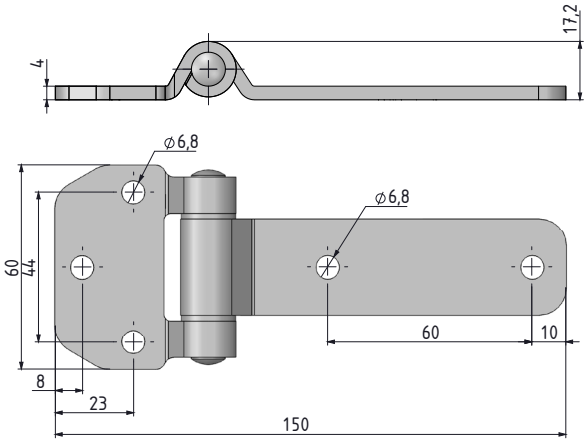

V: 6

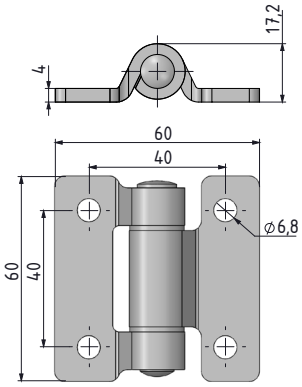

Menteşe dönme açısı

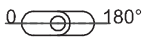

Grup Kodu	Malzeme	Yüzey	Versiyon
1599	4	0	V

Not: Civata verilmez