GİZLİ MENTEŞE

1995

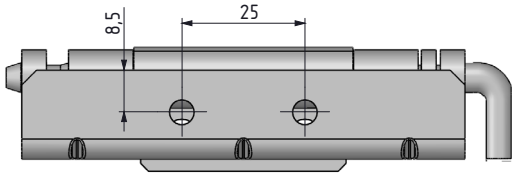

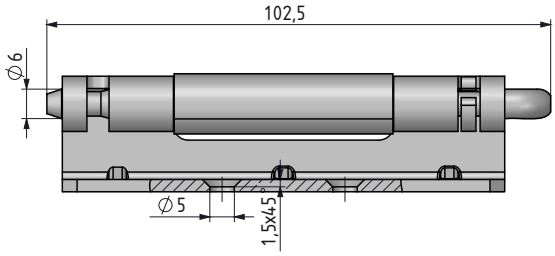

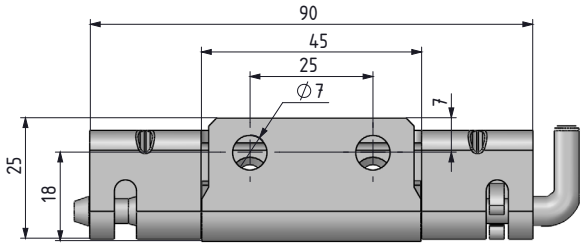

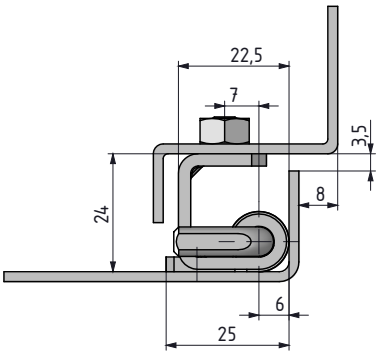

- Çıkarılabilir pim, kapıyı çıkarmanıza izin verir.
- 24 mm bükümlü kapaklarda kullanılır.

MALZEME
GÖVDE: Paslanmaz çelik (AISI 304)
PİM: Paslanmaz çelik (AISI 303)

Orta parça

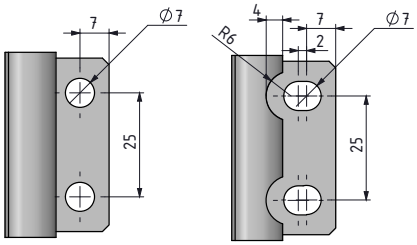

MP: 1 Yuvarlak delikli

MP: 2 Oval delkli

Not: Civata verilmez

Grup Kodu	Malzeme	Yüzey	Versiyon	Orta Parça	Opsiyon
1995	4	0	4	MP	0

OPSİYON	OP
Delikli	0

tel | + 90 212 721 44 44 fax | + 90 212 721 44 45