GİZLİ MENTEŞE

295

- 20 mm - 24 mm bükümlü panolarda kullanılabilen 4 ayrı versiyonu vardır.
- Orta parçası civata ile montaj olur , kenar parça kaynak yapılır.
- Sağ ve Sol kapağa uygulanabilir.

MALZEME
GÖVDE: Paslanmaz çelik (AISI 304)
PİM: Paslanmaz çelik (AISI 303)

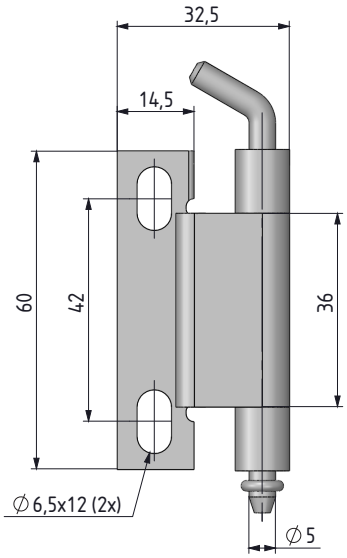

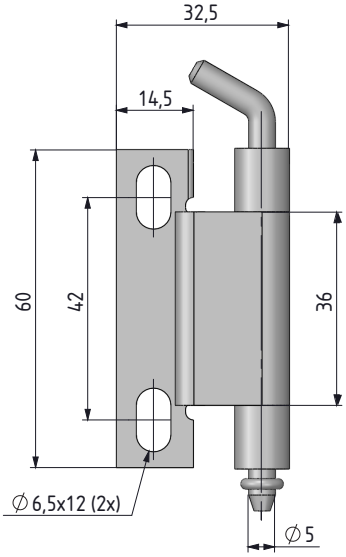

V: 1

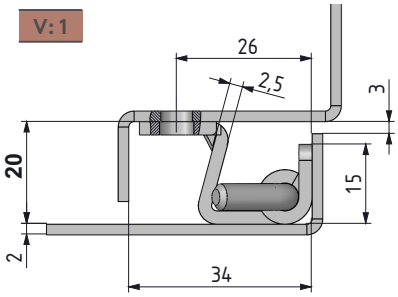

V: 2

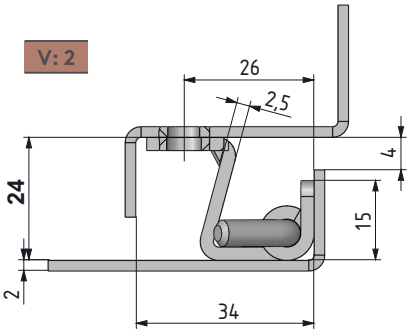

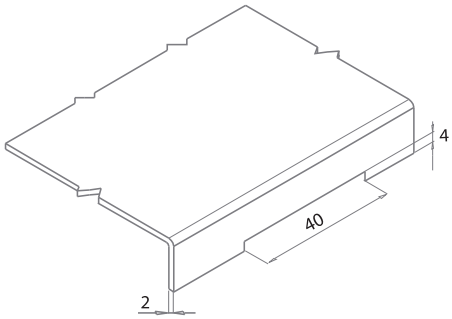

Menteşe dönme açısı

Not: Civata verilmez

Grup Kodu	Malzeme	Yüzey	Versiyon
295	4	0	V

tel | + 90 212 721 44 44 fax | + 90 212 721 44 45

295 GİZLİ MENTEŞE

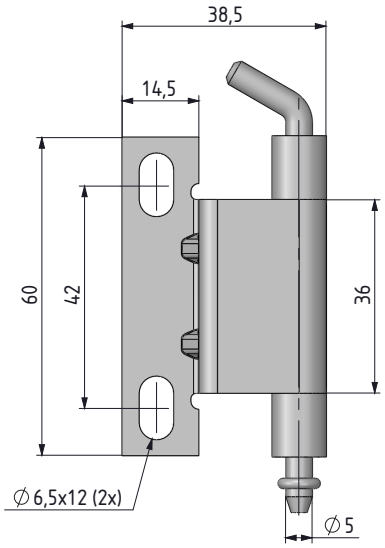

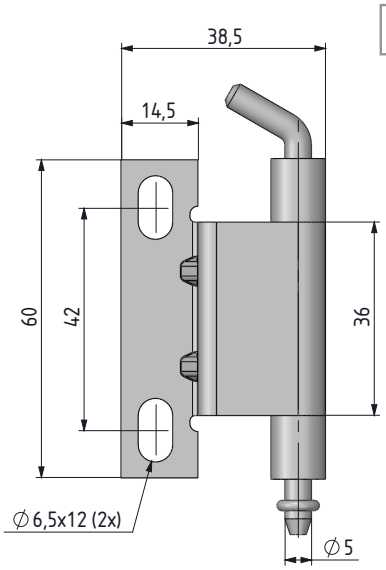

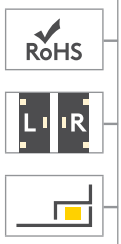

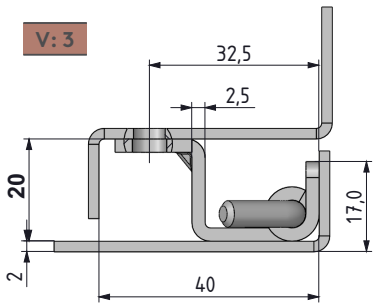

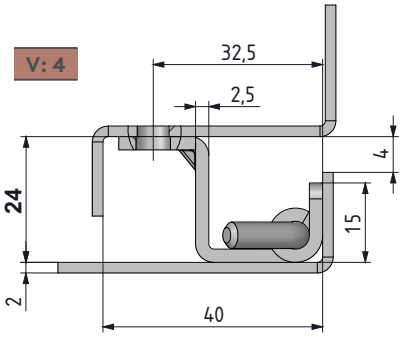

MALZEME
GÖVDE: Paslanmaz çelik (AISI 304)
PİM: Paslanmaz çelik (AISI 303)

Menteşe dönme açısı

Grup Kodu	Malzeme	Yüzey	Versiyon
295	4	0	V

Not: Civata verilmez