GİZLİ MENTEŞE

395

RoHS

L R

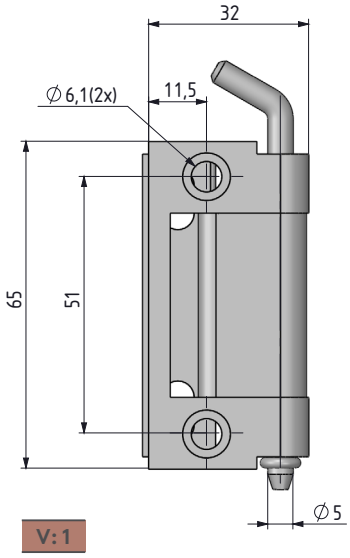

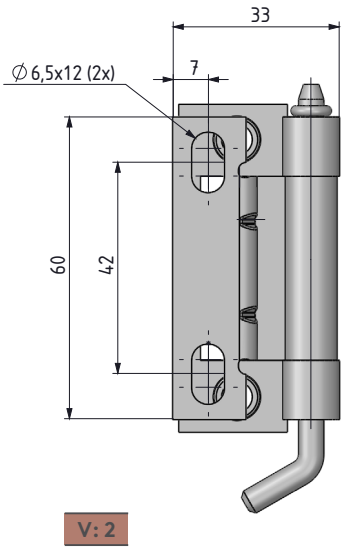

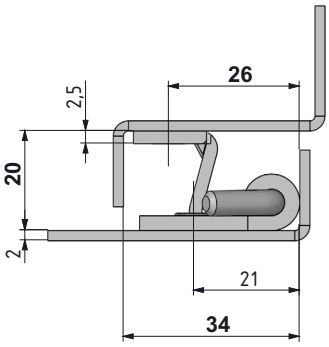

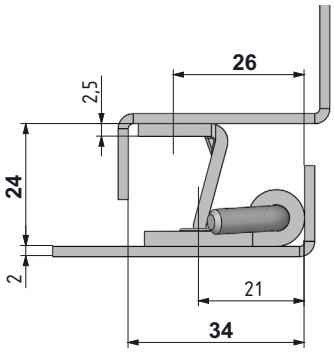

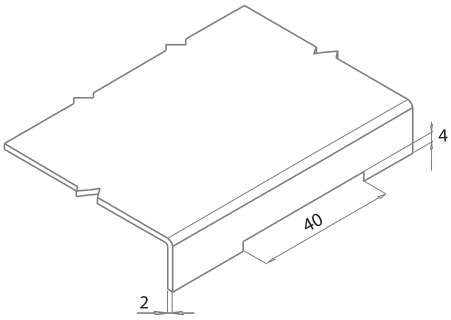

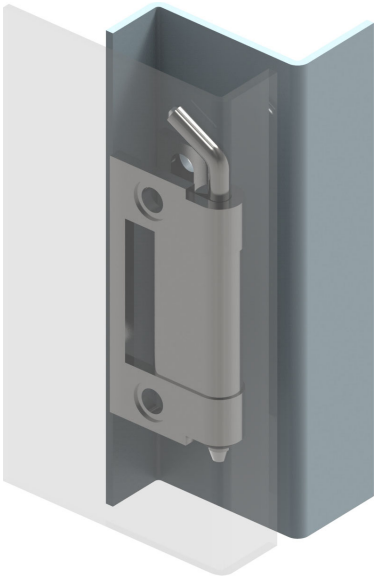

- 20 mm - 24 mm bükümlü panolarda kullanılabilen 4 ayrı versiyonu vardır.
- Orta ve kenar parçalar civata veya kaynak ile montaj edilebilir.
- Sağ ve Sol kapağa uygulanabilir.

MALZEME
GÖVDE: Paslanmaz çelik (AISI 304)
PİM: Paslanmaz çelik (AISI 303)

Menteşe dönme açısı

Not: Civata verilmez

Grup Kodu	Malzeme	Yüzey	Versiyon
395	4	0	V

tel | + 90 212 721 44 44 fax | + 90 212 721 44 45

395 GİZLİ MENTEŞE

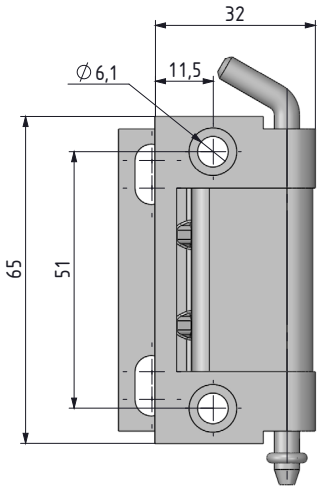

V: 3

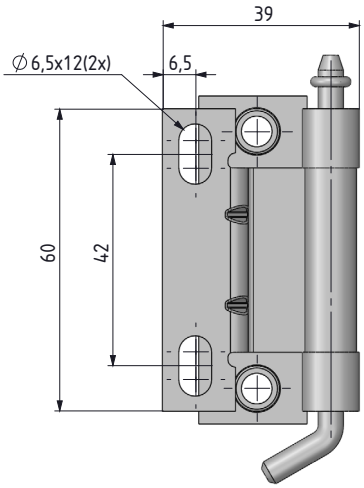

V: 4

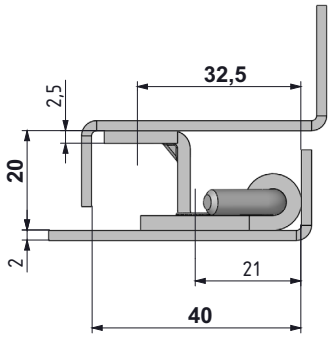

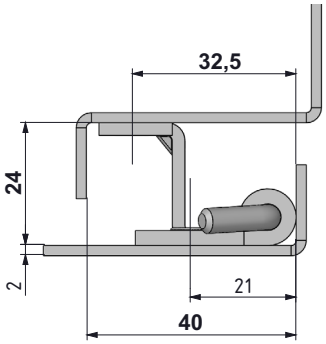

MALZEME
GÖVDE:Paslanmaz çelik (AISI 304)
PİM: Paslanmaz çelik (AISI 303)

Menteşe dönme açısı

Grup Kodu	Malzeme	Yüzey	Versiyon
395	4	0	V

Not: Civata verilmez