4599 YAPRAK MENTEŞE

Versiyon: 1

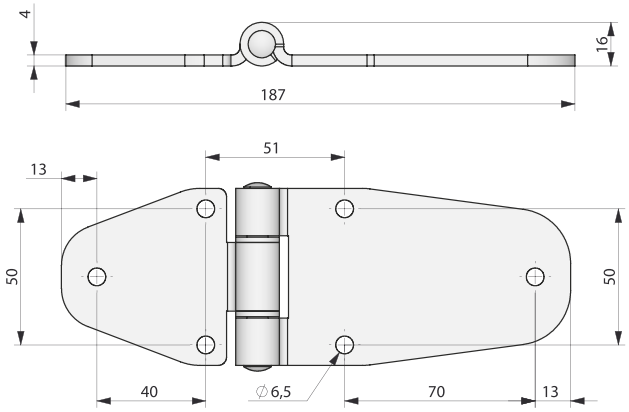

YENİ

RoHS

Versiyon: 2

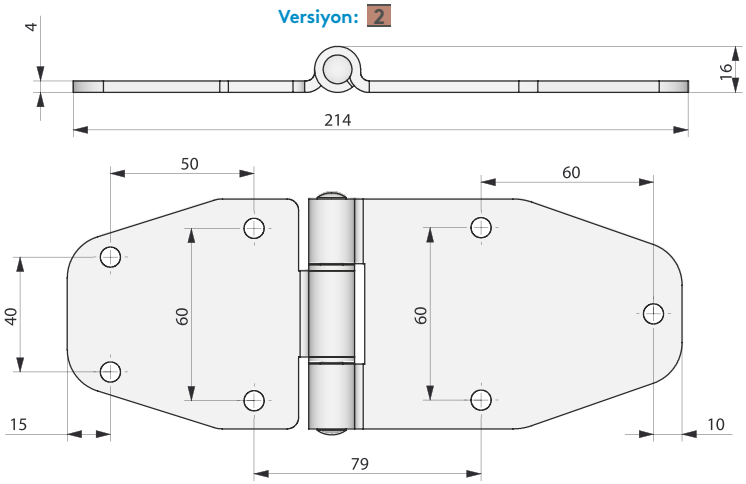

Özellikler

- Genel olarak düz kapak-panellerde ve izolasyonlu ağır kapaklarda kullanılır.
- Her iki parça da vida ve somun ile montaj olur.
- 180° açılabilir.

MALZEME & YÜZEY
GÖVDE : Paslanmaz Çelik (AISI 304)
PİM : Paslanmaz Çelik (AISI 303)

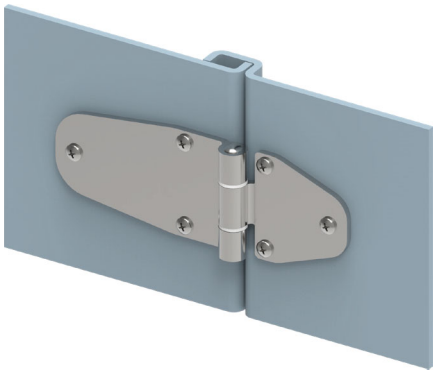

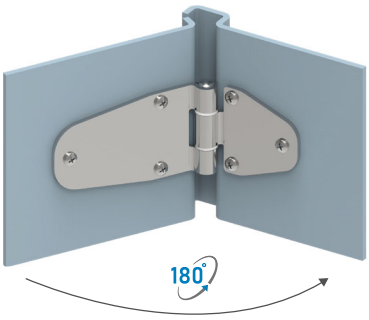

Tam ürün kodu

Grup Kodu	Malzeme	Yüzey	Versiyon
4599	4	0	V