GİZLİ MENTEŞE

695

RoHS

L R

V: 1

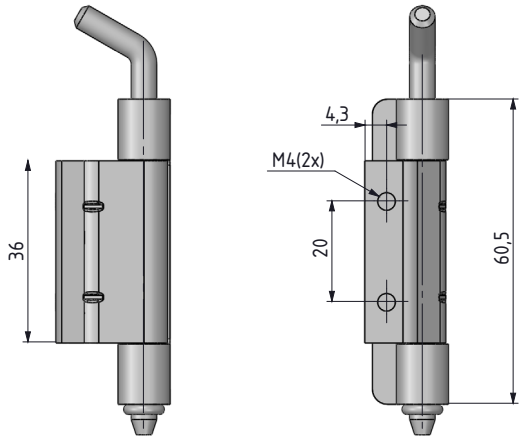

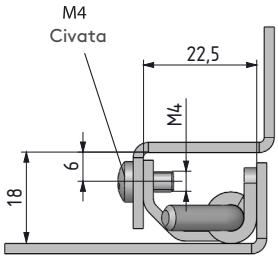

- 18 mm bükümlü panolarda uygulanır.
- Orta parça civata ile kenar parça kaynak ile montaj olur .
- Sağ ve sol kapağa uygulanabilir.

MALZEME
GÖVDE: Paslanmaz çelik (AISI 304)
PİM: Paslanmaz çelik (AISI 303)

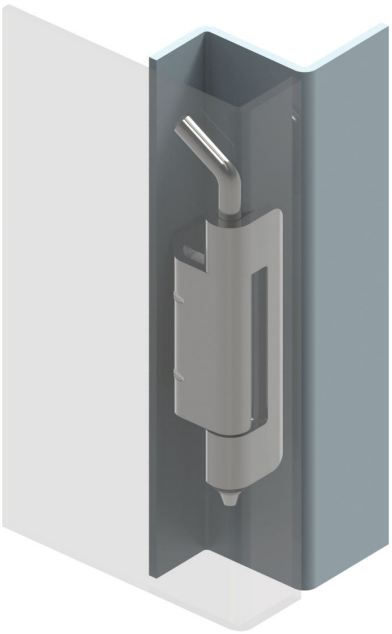

Menteşe dönme açısı

Not: Civataları ile verilir.

Grup Kodu	Malzeme	Yüzey	Versiyon
695	4	0	1

tel | + 90 212 721 44 44 fax | + 90 212 721 44 45

695 GİZLİ MENTEŞE

V: 2

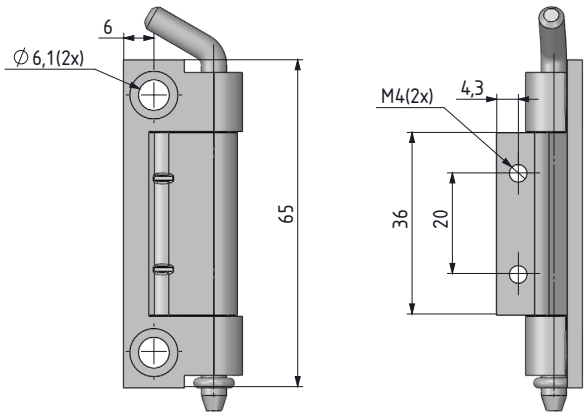

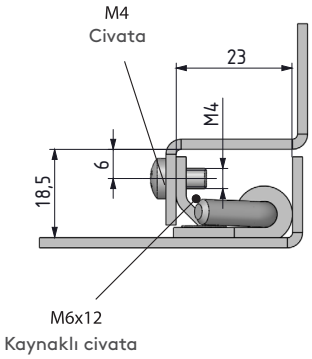

- 18.5 mm bükümlü panolarda kullanılır .
- Orta parça civata ile montaj edilir, kenar parça kaynak veya kendinden civatalı kapağa somun ile montaj edilir.
- Sağ ve Sol kapağa uygulanabilir.

MALZEME
GÖVDE: Paslanmaz çelik (AISI 304)
PİM: Paslanmaz çelik (AISI 303)

Menteşe dönme açısı

Not: Civataları ile verilir.

Grup Kodu	Malzeme	Yüzey	Versiyon
695	4	0	2