HAVALANDIRMA PANJURU

2300

YENİ

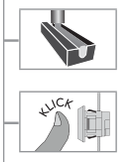

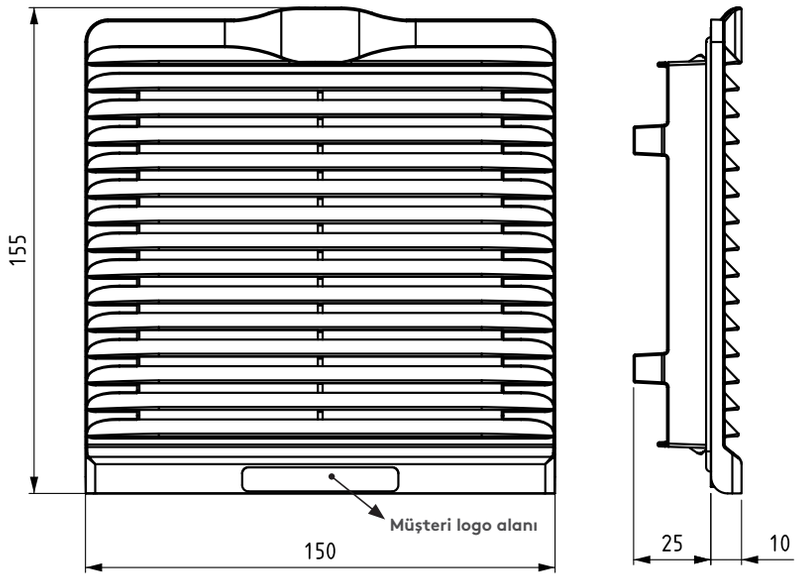

- Ergonomik ve modern tasarım
- Gövde de yer alan klips uygulamsı ile hızlı montaj kolaylığı
- Kolay açılabilen kapak yapısı
- 1.2 mm - 2.4 mm aralığındaki sac kalınlıklarına uygundur
- İsteğe göre dökme conta uygulanabilir
- Farklı renkler için satış ekibimiz ile irtibata geçiniz

MALZEME
ABS

RENK
RAL 7035, RAL 7032, RAL 9005

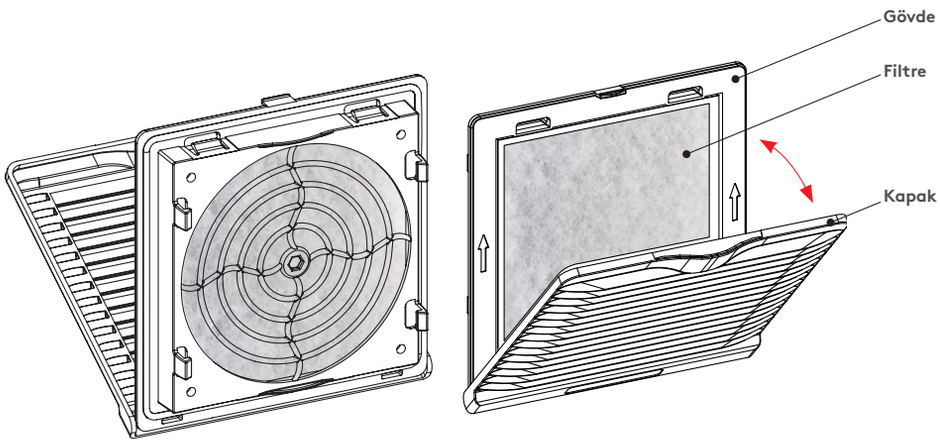

tel | + 90 212 721 44 44 fax | + 90 212 721 44 45

FİLTRE ÇEŞİTLERİ (Ayrıca sipariş edilebilir)

Eko Filtre

Parça kodu:
340.02.910

Malzeme	: Polyester Elyaf
Kalınlık	: 10 mm

G2 Kalite Filtre

Parça kodu:
340.02.911

Malzeme	: Polyester Elyaf
Kalınlık	: 10 mm
Maksimum çalışma sıcaklığı	: 100° C
Önerilen hava geçiş hızı	: 1,5 m/s
İlk Basınç Düşmü	: 15 Pa
Ortalama gravimetrik verim	: 79,5%
Sınıflandırma (EN 779:2012)	: G2
Toz tutma kapasitesi	: 489 g/m2
Alev direnci	: F1 - DIN.53438

G3 Kalite Sünger

Parça kodu:
340.02.912

Malzeme	: Poliüretan
Kalınlık	: 10 mm
Maksimum çalışma sıcaklığı	: 80° C
Önerilen hava geçiş hızı	: 1,5 m/s
İlk Basınç Düşmü	: 33 Pa
Ortalama gravimetrik verim	: 82 %
Sınıflandırma (EN 779:2012)	: G3
Toz tutma kapasitesi	: 300 g/m2
Alev direnci	: Kendiliğinden sönümlenebilir

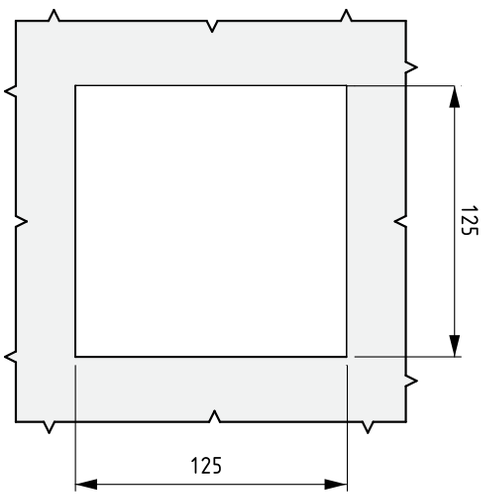

Geçiş ölçüsü

RENK SEÇENEĞİ	FİLTRE TİPİ	ÜRÜN KODU
RAL 7035	Filtresiz	**2300.2.01.00**
	Eko Filtre	**2300.2.01.01**
	G2 Kalite Filtre	**2300.2.01.02**
	G3 Kalite Sünger	**2300.2.01.03**
RAL 7032	Filtresiz	**2300.2.02.00**
	Eko Filtre	**2300.2.02.01**
	G2 Kalite Filtre	**2300.2.02.02**
	G3 Kalite Sünger	**2300.2.02.03**
RAL 9005	Filtresiz	**2300.2.03.00**
	Eko Filtre	**2300.2.03.01**
	G2 Kalite Filtre	**2300.2.03.02**
	G3 Kalite Sünger	**2300.2.03.03**