GERDİRME MANDALI 340.00.135

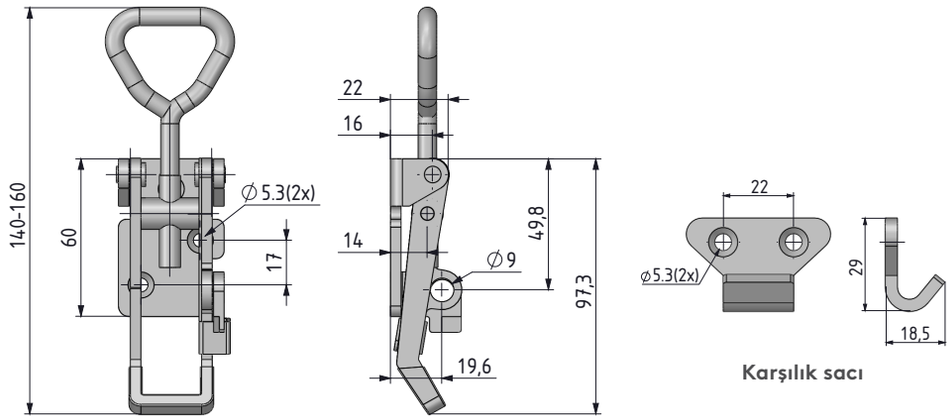

- Ayarlanabilir tip gerdirmeli kilit
- Asma kilit uygulanır.
- Özel bir karşılk parçasına sahiptir.

MALZEME VE YÜZEY
Çelik - çinko kaplama

GERDİRME MANDALI 340.00.133

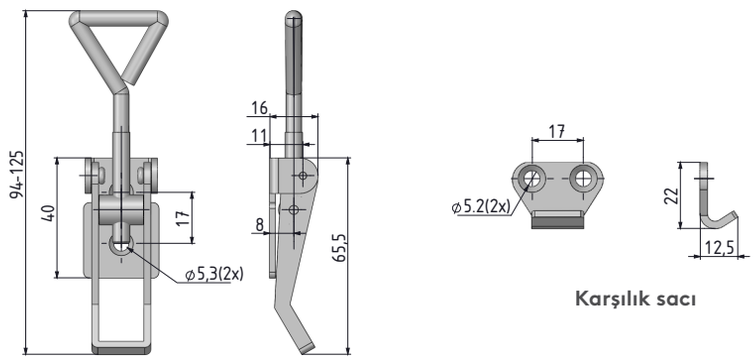

- Takım kutuları ve panoları için uyg.

MALZEME VE YÜZEY
Çelik - çinko kaplama

GERDİRME MANDALI 340.00.131

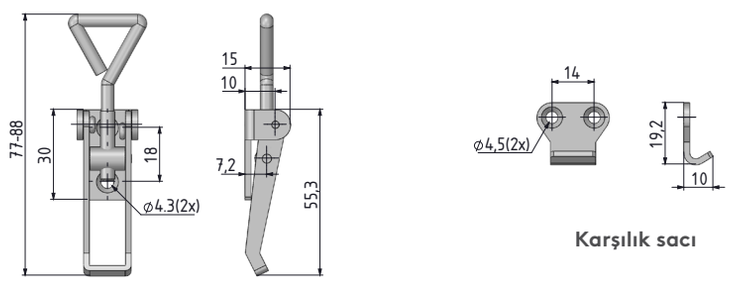

- Takım kutuları ve panoları için uygundur.

MALZEME VE YÜZEY
Çelik - çinko kaplama

- **Paslanmaz çelik versiyonu: Sf 514**

tel | + 90 212 721 44 44 fax | + 90 212 721 44 45

2702 GERDİRME MANDALI

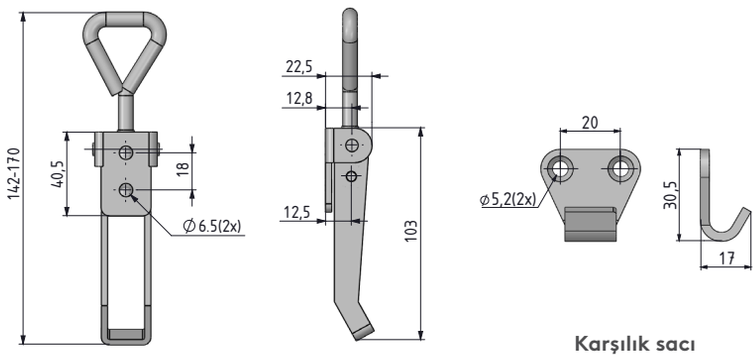

MALZEME VE YÜZEY
Çelik - çinko kaplama

2701 GERDİRME MANDALI

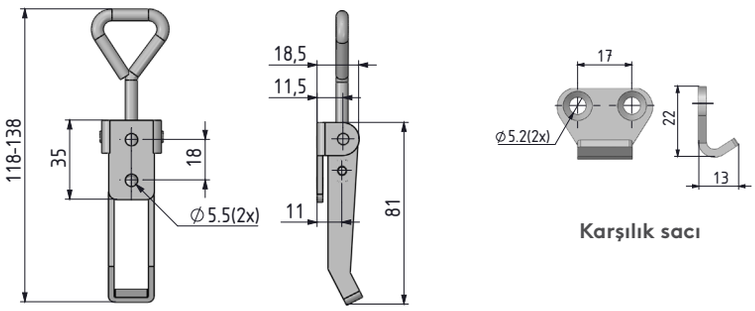

MALZEME VE YÜZEY
Çelik - çinko kaplama

2700 GERDİRME MANDALI

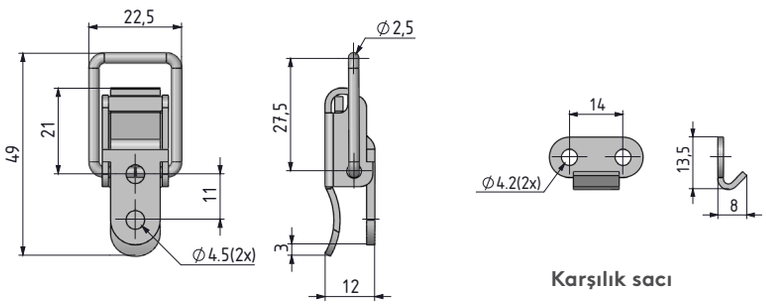

MALZEME VE YÜZEY
Çelik - çinko kaplama

Grup Kodu	Malzeme	Yüzey
	6	3