2750 YAYLI YÜK MANDALI

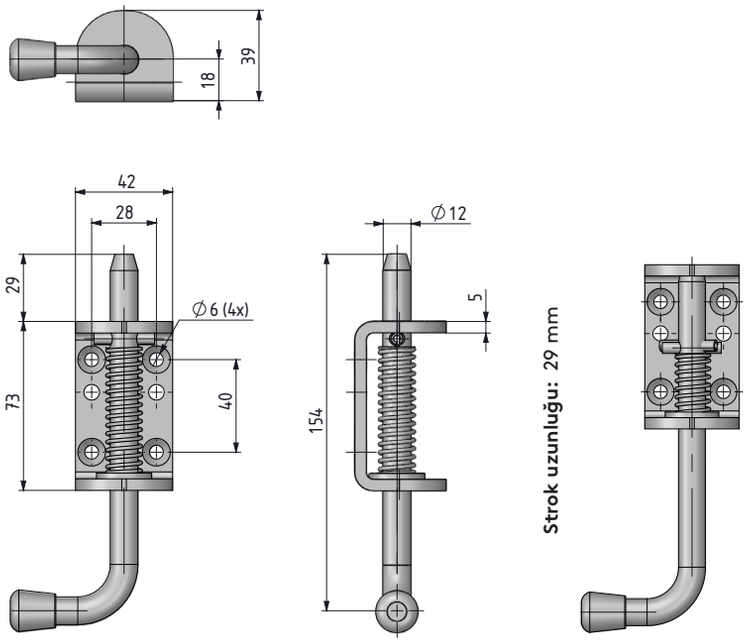

Kilitli pozisyon

Açık pozisyon

- Ağır metal kapaklar için uygundur.

MALZEME
GÖVDE : Çelik
PİM : Çelik
Yüzey : Çinko kaplama

2751 YAYLI YÜK MANDALI (PERÇİNLİ)

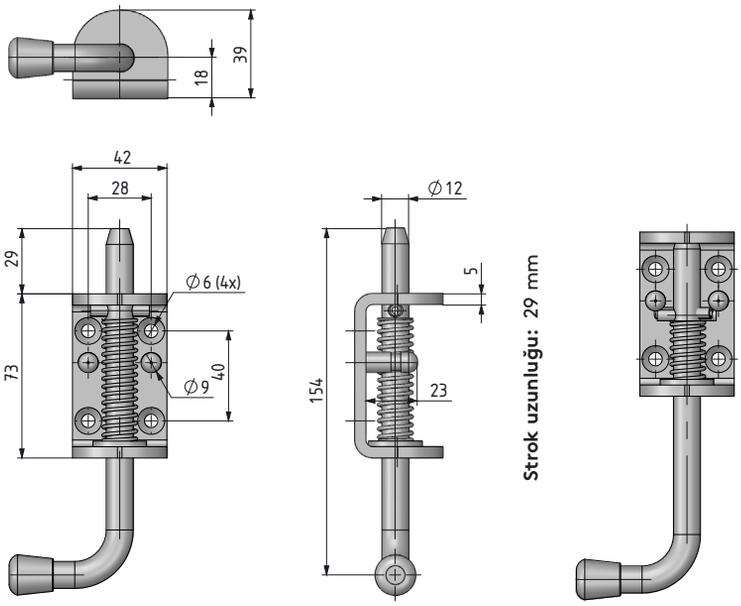

Kilitli pozisyon

Açık pozisyon

- Perçin sayesinde mandal açık konumda kalabilir.

MALZEME
GÖVDE : Çelik
PİM : Çelik
Yüzey : Çinko kaplama

Grup Kodu	Malzeme	Yüzey
	6	3