## DİYAFRAM TİPİ GROMET

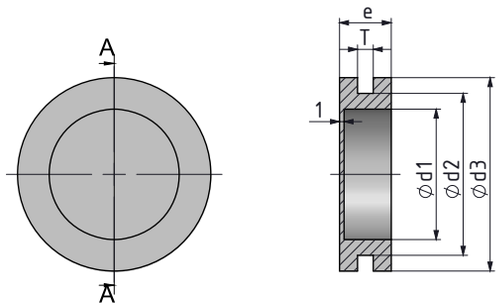


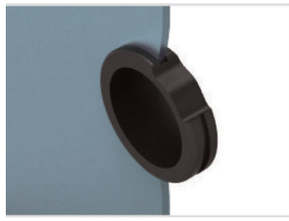

- Pano içinde sonradan kullanılacak delikleri kapatmak için kullanılır.
- İçinden kablo geçirileceği zaman membran kısmı delinir.
- Farklı çaplı kablo geçişleri için uygundur.
- Dizaynı sayesinde kolay montaj edilir.

**MALZEME**
NR Kauçuk, veya TP
**RENK**
Siyah

| Ø D1 MM | Ø D2 MM | Ø D3 MM | T MM | E MM | ÜRÜN KODU |
|---|---|---|---|---|---|
| 29 | 36 | 43 | 3.5 | 11.5 | 340.00.370 |
| 39 | 48.5 | 52 | 3.2 | 12 | 340.00.371 |
| 48.5 | 57 | 63.5 | 3.5 | 14 | 340.00.372 |

## DİYAFRAM TİPİ GROMET

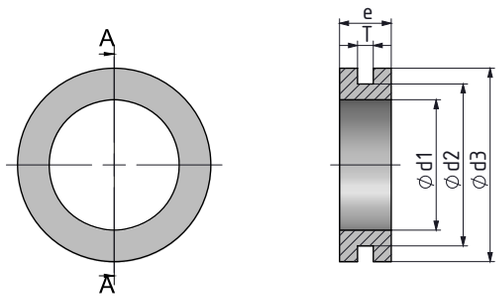


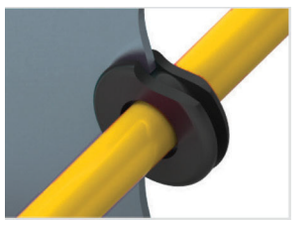

- Ponolarda kabloların deliklerden zarar görmeden geçmesi amacıyla kullanılır.
- Dizayn sayesinde kolay montaj edilir.

**MALZEME**
NR Kauçuk, veya TP
**RENK**
Siyah

| Ø D1 MM | Ø D2 MM | Ø D3 MM | T MM | E MM | ÜRÜN KODU |
|---|---|---|---|---|---|
| 16 | 20 | 27 | 3.2 | 9 | 340.00.380 |
| 20 | 25 | 30 | 3.2 | 9 | 340.00.381 |
| 24.5 | 29 | 34 | 3.5 | 11.5 | 340.00.382 |
| 40.5 | 46.5 | 52 | 3.2 | 11.5 | 340.00.383 |


tel | + 90 212 721 44 44 fax | + 90 212 721 44 45