PARMAK TUTAMAK 185

YENİ

RoHS

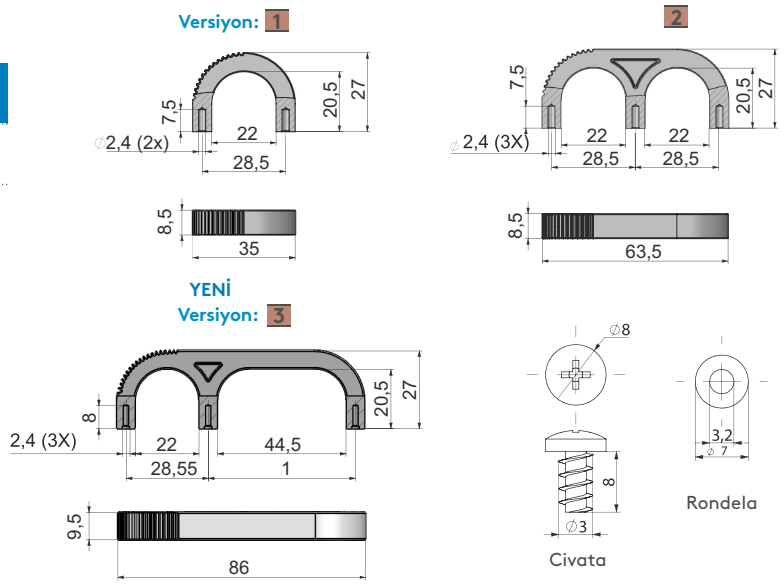

Özellikler

- Civata ve pul ile bağlantı
  Civata ve pul yanında verilecektir
  (Opsiyon1)

MALZEME
Polyamide DIN-EN ISO 1043-1
PA 6 GFR 30

Seçiniz

MALZEME	M	YÜZEY	F	OPSIYON	O
Plastik	2	Ral 9005 (Siyah)	0	Sadece tutamak	0
		Ral 7035 (Gri)	8	Tutamak + Civata + Rondela	1
		Ral 3020 (Kırmızı)	9		

Tam ürün kodu

Grup Kodu	Malzeme	Yüzey	Versiyon	Opsiyon
185	2	F	V	O

KAPAK KULPU 386

YENİ

RoHS

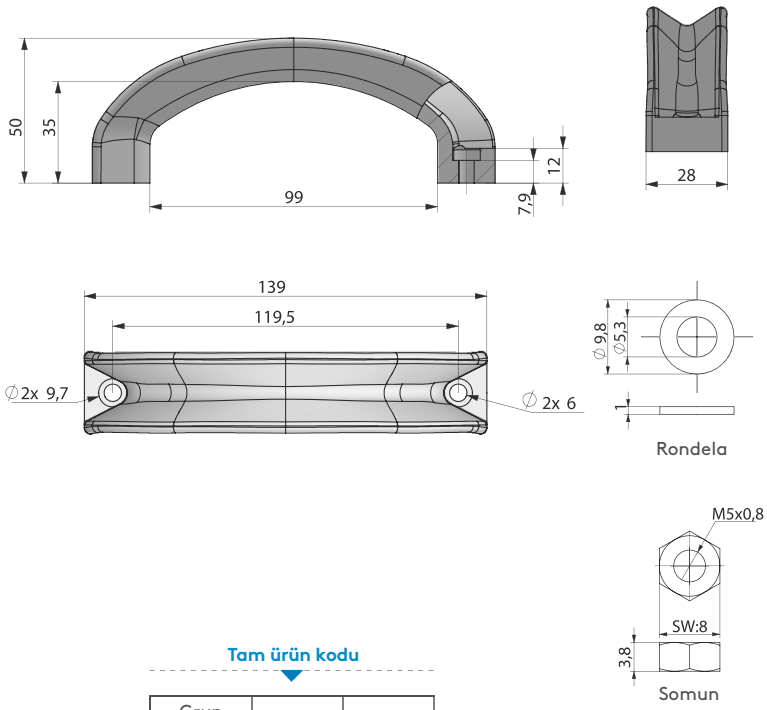

Özellikler

- Civata ile bağlantı
- Somun ve pul yanında verilecektir

MALZEME
Polyamide DIN-EN ISO 1043-1
PA 6 GFR 30

YÜZEY
RAL 9005

Tam ürün kodu

Grup Kodu	Malzeme	Yüzey
386	2	0