184 METAL KULP

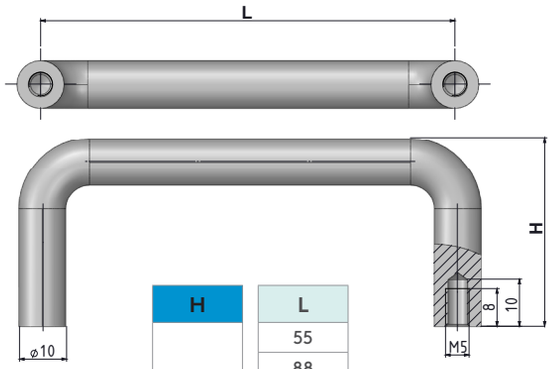

H	L
40	55
	88
	100
	120
	180
	200
	235
	250

MALZEME	M	YÜZEY	F
Çelik	6	Krom kaplama	1
Alüminyum	5	Mat eloksal	7
Paslanmaz çelik	4	El polisajı	0

Grup Kodu	Malzeme	Yüzey	Yükseklik	Uzunluk
184	M	F	40	L

MALZEME
Çelik, Alüminyum ,Paslanmaz çelik

YÜZEY
Krom kaplama, mat eloksal
veya siyah boya

484 METAL KULP

YENİ

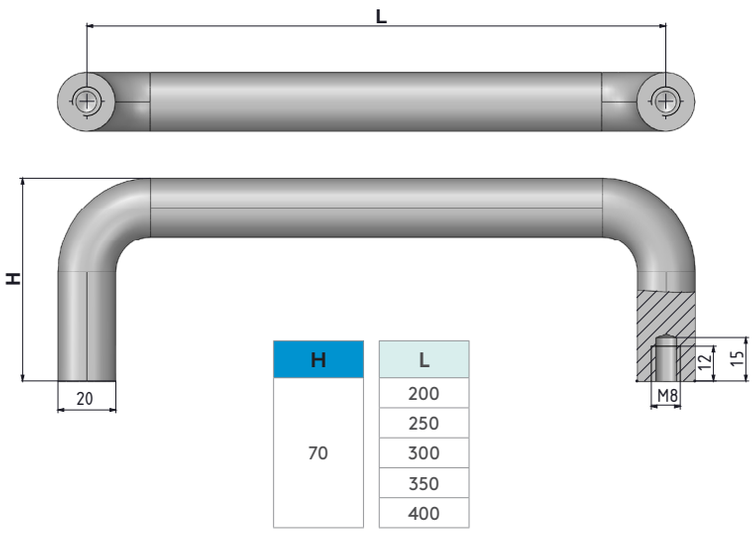

H	L
70	200
	250
	300
	350
	400

MALZEME	M	YÜZEY	F
Çelik	6	Krom kaplama	1
Alüminyum	5	Mat eloksal	7
Paslanmaz çelik	4	El polisajı	0

Grup Kodu	Malzeme	Yüzey	Yükseklik	Uzunluk
484	M	F	70	L

MALZEME
Çelik, Alüminyum ,Paslanmaz çelik

YÜZEY
Krom kaplama, mat eloksal
veya siyah boya