KATLANABİLİR METAL KULP

584

YENİ

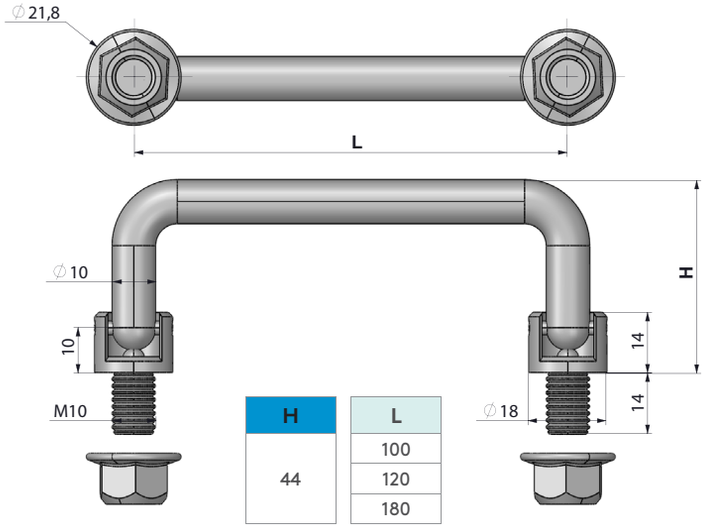

H	L
44	100
	120
	180

MALZEME
Çelik ,Paslanmaz çelik

YÜZEY
Krom kaplama, el polisajı

MALZEME	M	YÜZEY	F
Çelik	6	Krom kaplama	1
Paslanmaz çelik	4	El polisajı	0

Grup Kodu	Malzeme	Yüzey	Yükseklik	Uzunluk
584	M	F	44	L

METAL KULP

684

YENİ

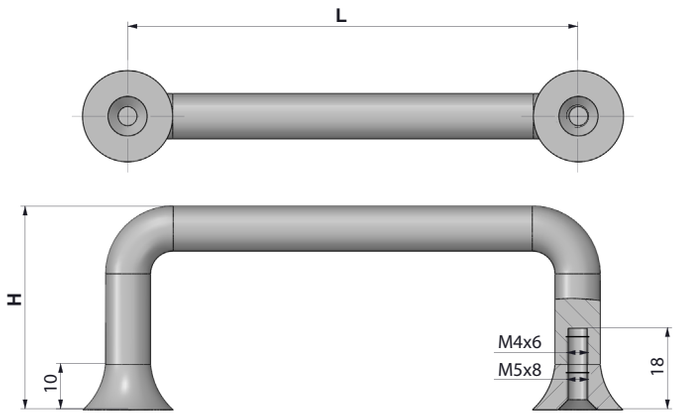

H	L
40	100
	200

MALZEME
Çelik ,Paslanmaz çelik

YÜZEY
Krom kaplama, el polisajı

MALZEME	M	YÜZEY	F
Çelik	6	Krom kaplama	1
Paslanmaz çelik	4	El polisajı	0

Grup Kodu	Malzeme	Yüzey	Yükseklik	Uzunluk
684	M	F	40	L

tel | + 90 212 721 44 44 fax | + 90 212 721 44 45