ELEKTRONİK KOLLU KİLİT

3101

KOMPLE METAL

- Komple metal
- Estetik tasarım
- Enerji kesintisi durumunda mekanik olarak açılabilme imkanı.
- 12 V DC çalışma voltajı
- Dahili kapı ve kilit sensörü
- İzleme ve erişim kontrol sistemlerine bağlanma imkanı

MALZEME

GÖVDE:	Zamak DIN-EN 1774-ZnAl4Cu1
KOL:	Zamak DIN-EN 1774-ZnAl4Cu1
DİL:	Çelik
CONTA:	Poliüretan

İşletmelerin veri güvenliğini destekleyen elektronik çözüm

UYGULAMALAR:

Bilgisayar kabinleri
Server odaları
Telekomikasyon kabinleri
Kiosklar
GSM şebeke kabinleri

Elektriksel Özellikler:

Çalışma Voltajı : 12 VDC
Çalışma Sıcaklığı: +60/-10 C
Nominal Çalışma Akımı:
Bekleme: 6mA
Kilitleme/Açma : 75mA
Max. Akım: 400mA

PIN Bağlantıları;

PIN 1- GND
PIN 2- +12V
PIN 3- N/A
PIN 4- Kapı Pozisyon Sensörü
PIN 5- Kontrol Sinyali
PIN 6- Kol Pozisyon Sensörü

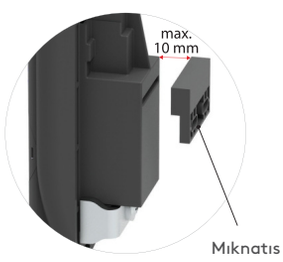

Kapı pozisyonunun açık veya kapalı konumda olması mıknatıs ile kontrol edilebilir. Mıknatis ile kilit arasında max 10 mm mesafe olmalıdır.

PIN BAĞLANTILARI

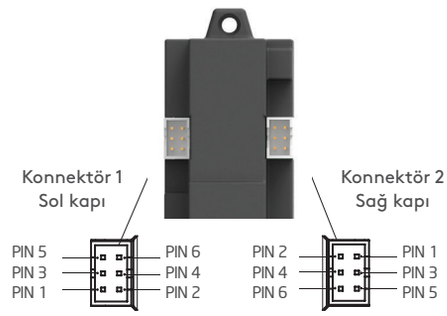

Her iki sokette aynı işleve sahip olup sağ veya sol kapı uygulamalarına göre içlerinden birisi kullanılır.

Elektronik Kollu Kilit Bağlantı Kablosu

Kablonun her iki ucuna da aynı konnektor çakılıdır.

tel | + 90 212 721 44 44 fax | + 90 212 721 44 45

3102 ELEKTRONİK KOLLU KİLİT

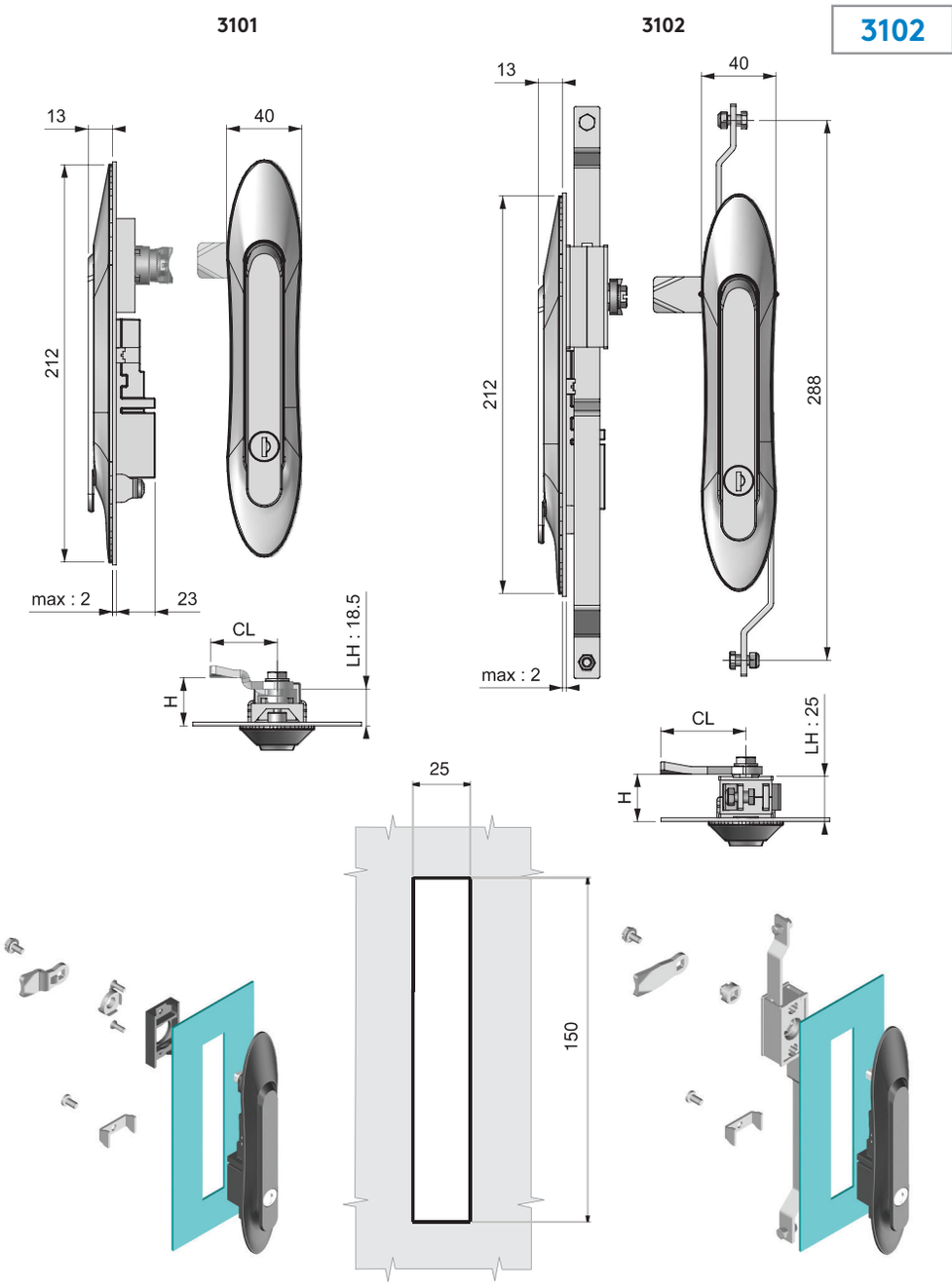

Geçiş ölçüsü

KOMPLE METAL

- Komple metal
- Estetik tasarım
- Enerji kesintisi durumunda mekanik olarak açılabilme imkanı.
- 12 V DC çalışma voltajı
- Dahili kapı ve kilit sensörü
- İzleme ve erişim kontrol sistemlerine bağlanma imkanı

ÖZELLİKLER	DD
Paslanmaz toz kapaklı fişe (Aynı şifre)	40
Paslanmaz toz kapaklı fişe (Farklı şifre)	32

Grup Kodu	Kol		Gövde		Silindir	Dil
	1	2	1	2	DD	CC

Diller için bakınız
▸ Sf: 170 - 172

MALZEME

GÖVDE:	Zamak DIN-EN 1774-ZnAl4Cu1
KOL:	Zamak DIN-EN 1774-ZnAl4Cu1
DİL:	Çelik
CONTA:	Poliüretan