ELEKTRONİK KOLLU KİLİT

3103

İşletmelerin veri güvenliğini destekleyen elektronik çözüm

UYGULAMALAR:

Bilgisayar kabinleri
Server odaları
Telekomikasyon kabinleri
Kiosklar
GSM şebeke kabinleri

- LED göstergeler
- Estetik tasarım
- Enerji kesintisi durumunda mekanik olarak açılabilme imkanı.
- 12 V DC çalışma voltajı
- Dahili kapı ve kilit sensörü
- İzleme ve erişim kontrol sistemlerine bağlanma imkanı

MALZEME

GÖVDE:	Polyamide DIN-EN ISO 1043-1 PA6 GFR 30
KOL:	Polyamide DIN-EN ISO 1043-1 PA6 GFR 30
DİL:	Çelik

Elektriksel Özellikler:

Çalışma Voltajı : 12 VDC
Çalışma Sıcaklığı: +60/-10 C
Nominal Çalışma Akımı:
Bekleme: 6mA
Kilitleme/Açma : 75mA
Max. Akım: 400mA

PIN Bağlantıları;

PIN 1- GND
PIN 2- +12V
PIN 3- N/A
PIN 4- Kapı Pozisyon Sensörü
PIN 5- Kontrol Sinyali
PIN 6- Kol Pozisyon Sensörü

Kilit İkaz İşaretleri			
Sinyal 1		Kilit açılırken	LED 1 hızlı yanıp söner.
Sinyal 2		Kilit kapanırken	LED 2 hızlı yanıp söner.
Sinyal 3		Kilit açıkken	Her iki LED'de hızlı yanıp söner.
Sinyal 4		Kol açıkken	Her iki LED'de söner.
Sinyal 5		Hata durumu	Her iki LED'de yavaş yanıp söner.
Sinyal 6		Hazır	Her iki LED'de sürekli yanar.

ELEKTRONIK ARKA KAPAK

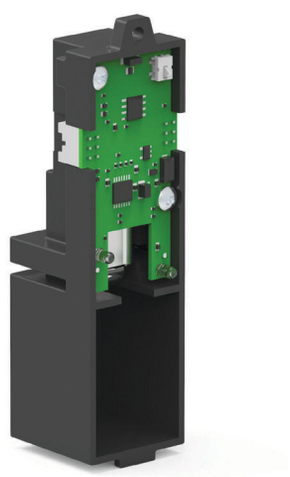

PIN BAĞLANTILARI

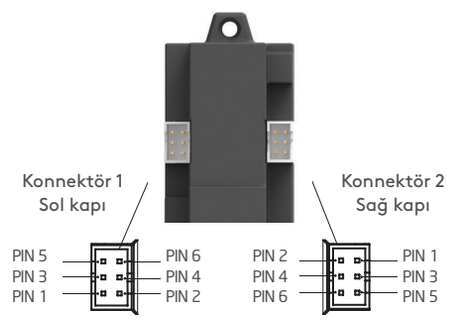

Her iki sokette aynı işleve sahip olup sağ veya sol kapı uygulamalarına göre içlerinden birisi kullanılır.

Elektronik Kollu Kilit Bağlantı Kablosu

Kablonun her iki ucuna da aynı konnektor çakılıdır.

tel | + 90 212 721 44 44 fax | + 90 212 721 44 45

3104 ELEKTRONİK KOLLU KİLİT

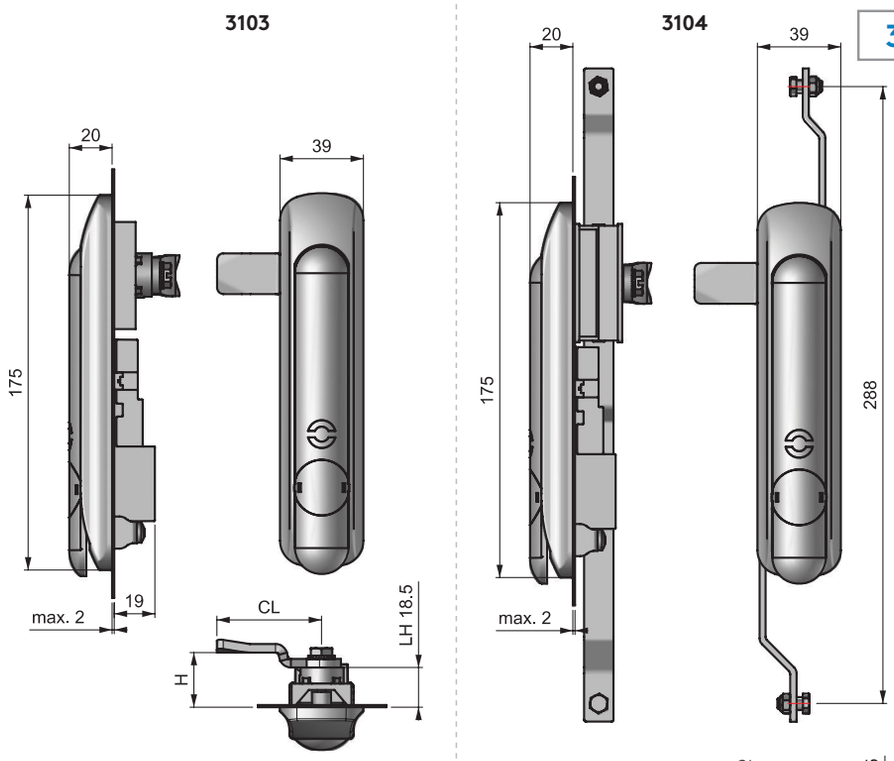

Enerji kesintisi halinde kol üzerindeki toz kapağı kırılarak, kilit anahtar ile mekanik olarak açılabilir.

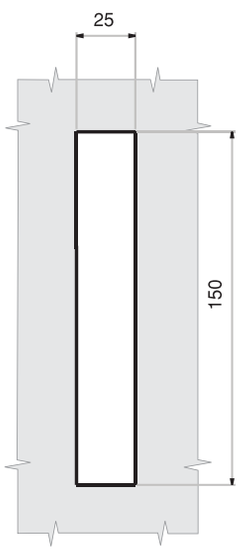

Geçiş ölçüsü

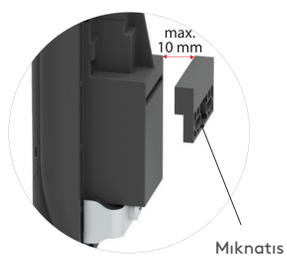

Kapı pozisyonunun açık veya kapalı konumda olması mıknatıs ile kontrol edilebilir. Mıknatis ile kilit arasında max 10 mm mesafe olmalıdır.

MALZEME

GÖVDE:	Polyamide DIN-EN ISO 1043-1 PA6 GFR 30
KOL:	Polyamide DIN-EN ISO 1043-1 PA6 GFR 30
DİL:	Çelik

ÖZELLİKLER	DD
Paslanmaz toz kapaklı fişe (Aynı şifre)	40
Paslanmaz toz kapaklı fişe (Farklı şifre)	32

Grup Kodu	Kol		Gövde		Silindir	Dil
	2	0	2	0	DD	CC
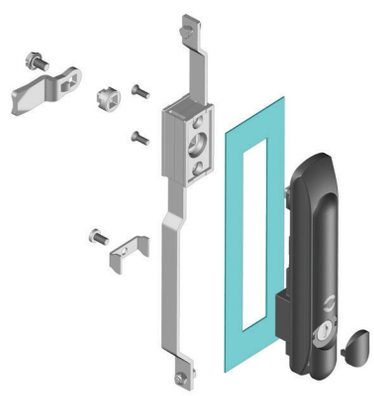
Diller için bakınız
▸ Sf: 170 - 172