ELEKTRONİK KOLLU KİLİT

3105

- Erişim kontrol sistemleri ile uyumludur.
- Yüksek emniyetli iç ve dış ortam Elektromekanik uygulama panolarında uygulanır.
- Çift cidarlı dış ortam kabinleri içinde uygundur.
- Özel geometrisi ile dış saldırılara dayanıklıdır.
- Yüksek korozyon dayanımına sahiptir.
- DIN V ENV 1630:1999-04/WK2 testine uygundur.
- Mafsalda kullanılan çift oring sayesinde yüksek sızdırmazlık sağlar.

MALZEME

GÖVDE:	Zamak DIN-EN 1774-ZnAl4Cu1
CONTA:	Poliüretan
KAPAK:	Zamak DIN-EN 1774-ZnAl4Cu1

Standart uygulama **Elektromekanik uygulama**

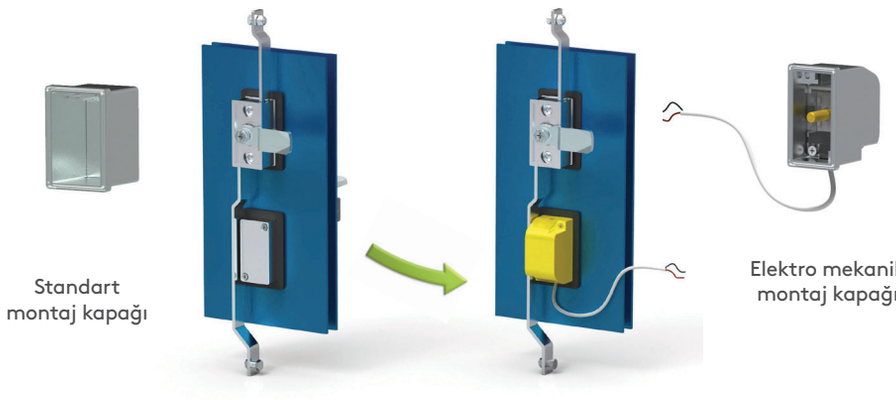

Standart uygulamadan elektromekanik uygulamaya geçişte sadece montaj kapığını değiştirmek yeterli olur.

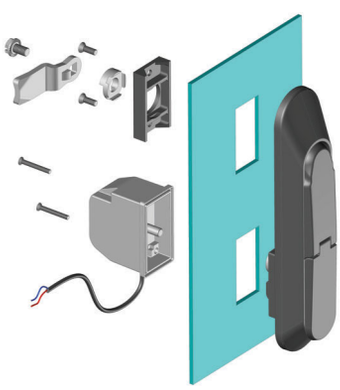

Kilit açılma prensibi

Elektronik ve Mekanik açılma

Elektronik sistem devereye sokulur ve mekanik olarak anahtar ile açılır.

Teknik Özellikleri:
- Çalışma Voltajı 48 V DC
- Çalışma Akımı 500 mA
- Yüksek sıcaklık dayanımına sahiptir. Aşırı ısınmada (150°C üzeri) enerjisini kendisi keser.

Not: Uzaktan kumanda ayrıca sipariş edillir.

3106 ELEKTRONİK KOLLU KİLİT

3105

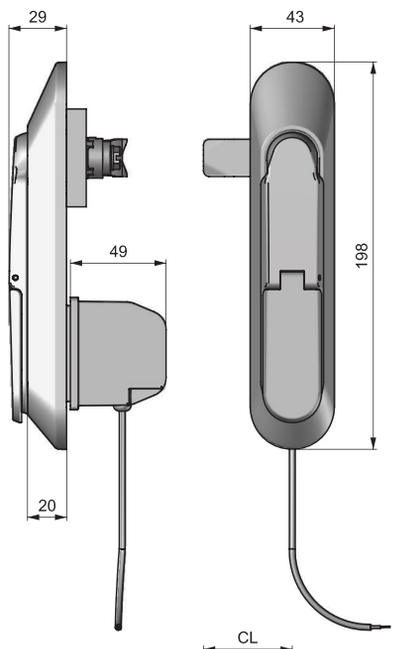

3106

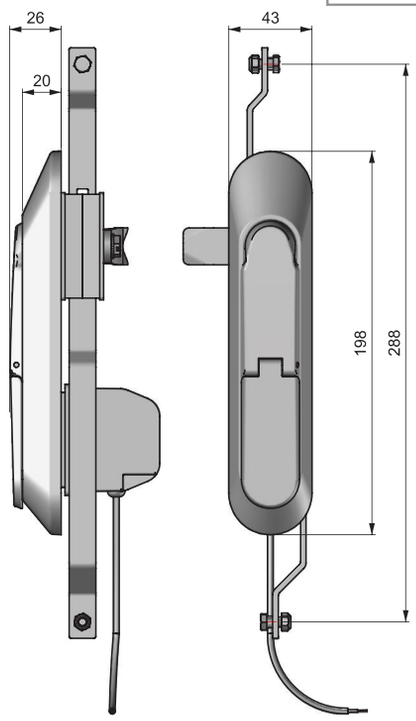

- Erişim kontrol sistemleri ile uyumludur.
- Yüksek emniyetli iç ve dış ortam panolarında uygulanır.
- Çift cidarlı dış ortam kabinleri içinde uygundur.
- Özel geometrisi ile dış saldırılara dayanıklıdır.
- Yüksek korozyon dayanımına sahiptir.
- DIN V ENV 1630:1999-04/WK2 testine uygundur.
- Mafsalda kullanılan çift oring sayesinde yüksek sızdırmazlık sağlar.

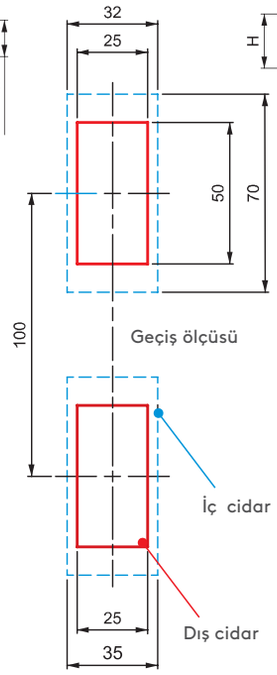

Montaj uygulama

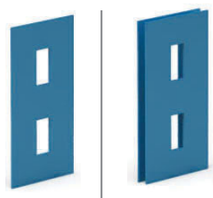

VERSİYON	V
Tek cidar	1
Çift cidar	3

MALZEME

GÖVDE:	Zamak DIN-EN 1774-ZnAl4Cu1
MEKANİZMA:	Zamak DIN-EN 1774-ZnAl4Cu1
CONTA:	Poliüretan
KAPAK:	Zamak DIN-EN 1774-ZnAl4Cu1

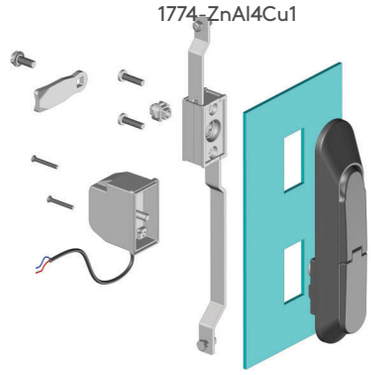

Grup Kodu	Versiyon	Kol		Gövde		Silindir	Dil
	V	1	2	1	2	DD	CC

YÜKSEK GÜVENLİKLİ BAREL

Zamak Barel

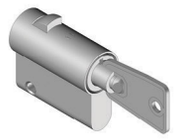

Aynı şifre	Farklı şifre
22	23