3112 ELEKTRONİK KOLLU KİLİT

3111

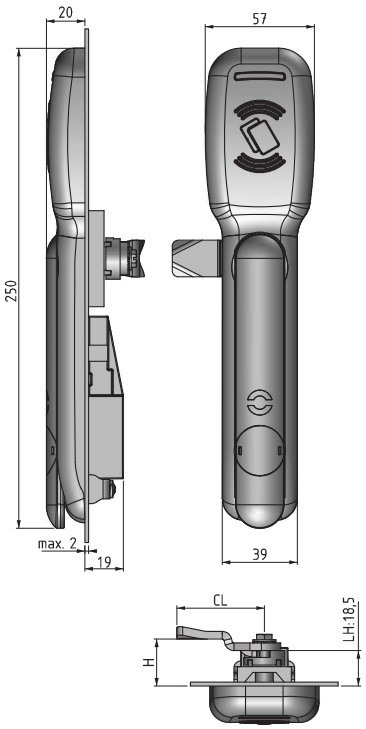

3112

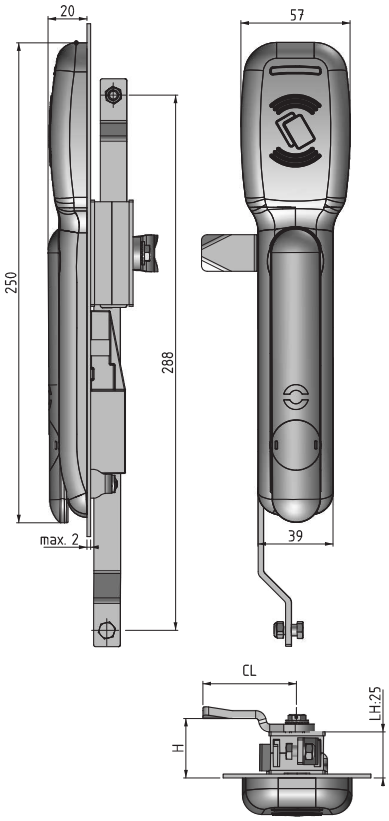

Enerji kesintisi halinde kol üzerindeki toz kapağı kırılarak, kilit anahtar ile mekanik olarak açılabilir.

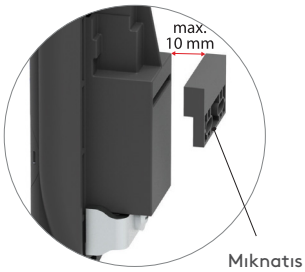

Kapı pozisyonunun açık veya kapalı konumda olması mıknatıs ile kontrol edilebilir. Mıknatis ile kilit arasında max 10 mm mesafe olmalıdır.

MALZEME

GÖVDE:	Polyamide DIN-EN ISO 1043-1 PA6 GFR 30
KOL:	Polyamide DIN-EN ISO 1043-1 PA6 GFR 30
MEKANİZMA:	Zamak DIN-EN 1774-ZnAl4Cu1
DİL:	Çelik

ÖZELLİKLER	DD
Paslanmaz toz kapaklı fişe (Aynı şifre)	40
Paslanmaz toz kapaklı fişe (Farklı şifre)	32

Grup Kodu	Kol		Gövde		Silindir	Dil
	2	0	2	0	DD	CC

Diller için bakınız
▸ Sf: 170 - 172