YANGIN DOLABI KİLİDİ

013

- Özellikle yangın dolaplarında veya küçük ebatlı panolarda kullanılır.
- Komple metal olduğu için yangında zarar görmeyip açma kapama işlemini gerçekleştirir.
- Pano kapağı üzerinde minimum çıkıntı olacak şekilde dizayn edilmiştir.

MALZEME

GÖVDE:	Zamak DIN-EN 1774-ZnAl4Cu1
TUTAMAK:	Zamak DIN-EN 1774-ZnAl4Cu1
DİL:	Çelik
BAĞLANTI SACI:	Çelik

Diller için Sayfa: 172 - 173

V:1

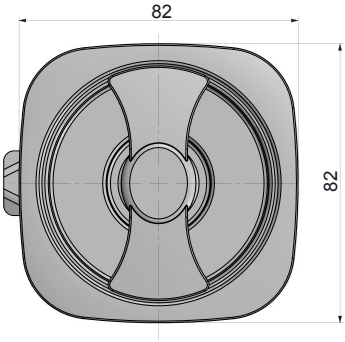

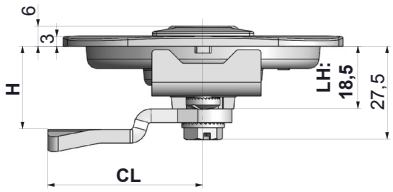

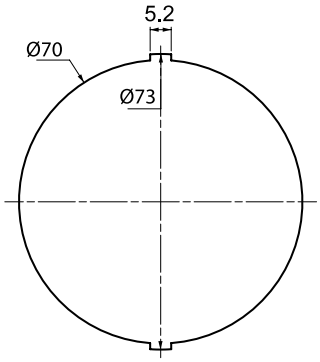

Geçiş ölçüsü

V:2

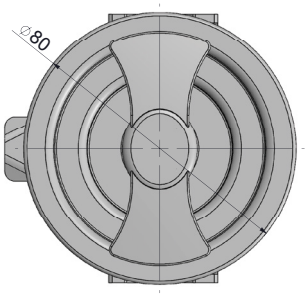

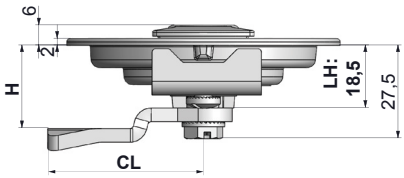

CC :70

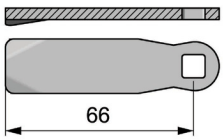

MALZEME	M
Zamak	1

YÜZEY	F
Krom kaplama	1
Siyah boya	2

Grup Kodu	Versiyon	Gövde		Tutamak		Dil
013	V	1	F	1	F	CC

tel | + 90 212 721 44 44 fax | + 90 212 721 44 45