021 CAM KAPAK KİLİDİ

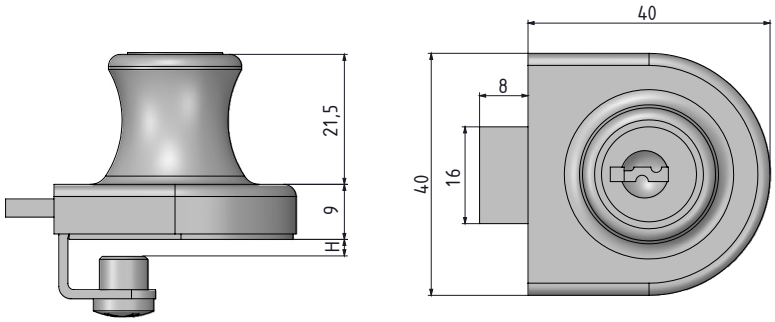

H: cam kalınlığı
min : 4 mm
max: 7 mm

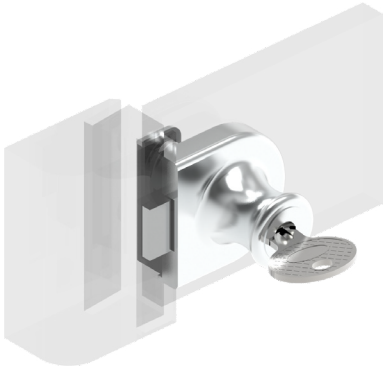

MALZEME
GÖVDE: Zamak DIN-EN 1774-ZnAl4Cu1

YÜZEY
Krom kaplama

020 CAM KİLİDİ (SÜRGÜLÜ)

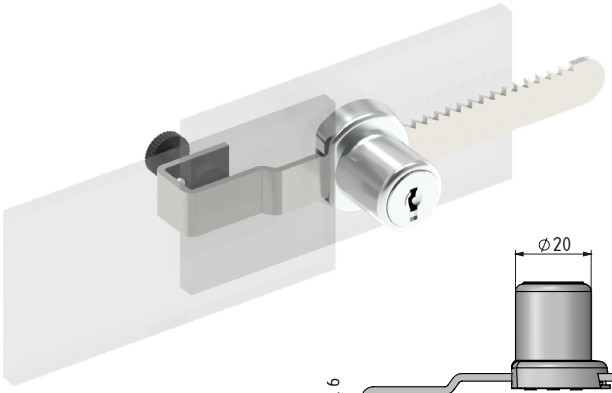

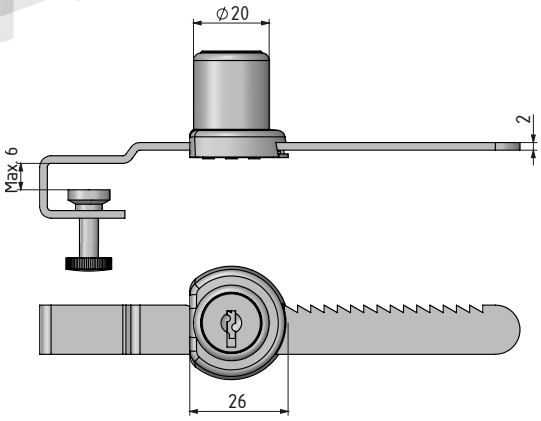

MALZEME
GÖVDE: Zamak DIN-EN 1774-ZnAl4Cu1
SÜRGÜ: Paslanmaz Çelik (AISI 304)

YÜZEY
Krom kaplama

	SİLİNDİR - FİŞE	DD
	Aynı şifre	01
	Farklı şifre	02

Grup Kodu	Silindir
	DD