113 YANGIN DOLABI KİLİDİ

V:1

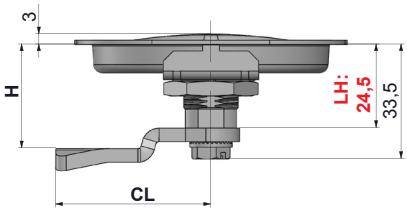

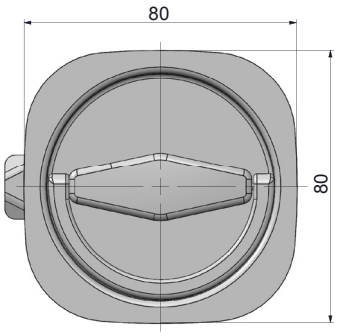

YENİ

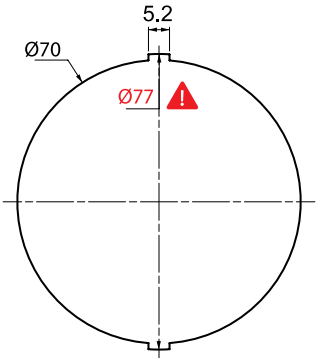

Geçiş ölçüsü

V:2

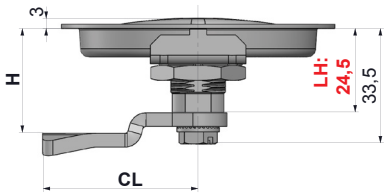

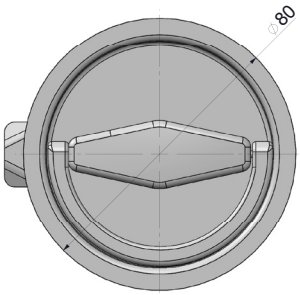

CC :70

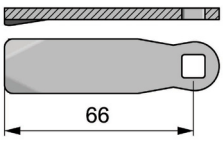

- Özellikle yangın dolaplarında veya küçük ebatlı panolarda kullanılır.
- Komple metal olduğu için yangında zarar görmeyip açma kapama işlemini gerçekleştirir.
- Pano kapağı üzerinde minimum çıkıntı olacak şekilde dizayn edilmiştir.

MALZEME

GÖVDE:	Çelik
TUTAMAK:	Çelik
DİL:	Çelik
BAĞLANTI SACI:	Çelik

MALZEME	M
Çelik	6

YÜZEY	F
Krom kaplama	1
Siyah boya	2

Grup Kodu	Versiyon	Gövde		Tutamak		Dil
113	V	6	F	6	F	CC

Diller için Sayfa: 172 - 173