İspanyolet çubuk, lama ve aksesuarları bağlantı şeması

IC

▶ İSPANYOLET ÇUBUK UYGULAMASI

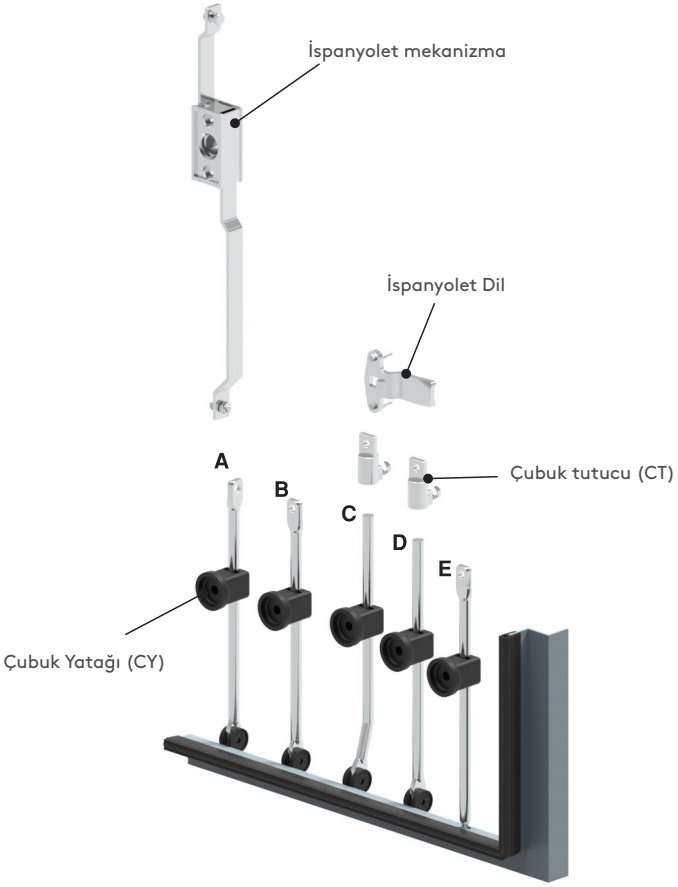

Conta içi kapaklarda uygulanır.

A - IC.4.L: Sadece ispanyolet mekanizmalı kilit uygulaması için uygundur.

B - IC.3.L: Sadece ispanyolet dilli kilit uygulaması için uygundur. Çubuk tutucu kullanılmaz.

C - IC.6.L: İspanyolet mekanizma ve ispanyolet dilli kilit uygulaması için uygundur. Çubuk tutucu kullanılır.

D- IC.2.L: İspanyolet mekanizma ve ispanyolet dilli kilit uygulaması için uygundur. Çubuk tutucu kullanılır.

C - IC.1.L: İspanyolet mekanizma ve ispanyolet dilli kilit uygulaması için uygundur. Çubuk tutucu kullanılmaz. Gövde içinde çubuk çapına uygun açılacak delik ile farklı bir kilitleme yapar.

- Çubukların farklı boy seçenekleri mevcuttur. Bunun için izleyen sayfalara bakınız.
- Cubuk yatağı tüm çubuk uygulamalarında kullanılır ve mecburidir. Çeşitleri için aksesuarlar sayfasına bakınız.

IL

▶ İSPANYOLET LAMA UYGULAMASI

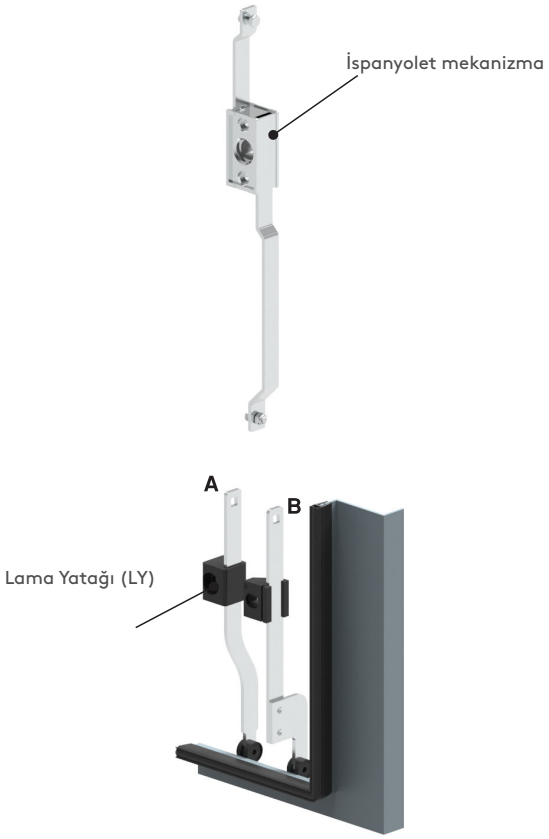

Conta içi kapaklarda uygulanır.

A - IL.1.h.1020: Sadece ispanyolet mekanizma uygulaması için uygundur. 2 farklı yükseklik (h) seçeneği mevcuttur.

B - IL.2.h.1020 Sadece ispanyolet mekanizma uygulaması için uygundur. 4 farklı yükseklik (h) seçeneği mevcuttur.

- Lama yatağı tüm ispanyolet lama uygulamalarında kullanılır ve mecburidir. Çeşitleri için aksesuarlar sayfasına bakınız.
- İspanyolet lamanın standart uzunluğu 1020 mm' dir.

tel | + 90 212 721 44 44 fax | + 90 212 721 44 45

LY1 — LAMA YATAĞI

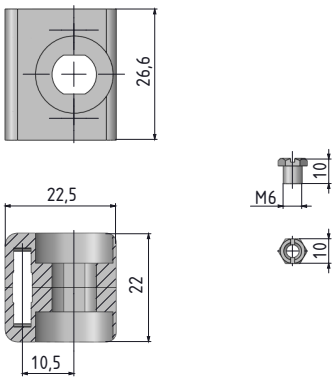

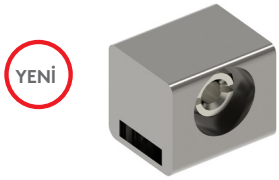

MALZEME	YÜZEY	ÜRÜN KODU
Plastik	Kaplamasız	LY120
Paslanmaz çelik	Kaplamasız	LY140

LY2 — LAMA YATAĞI

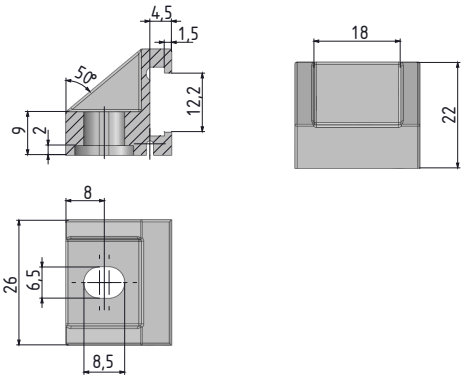

MALZEME
Polyamide PA6 GFR 30

LY3 — LAMA YATAĞI) (Kolay montaj)

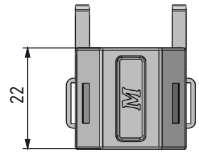

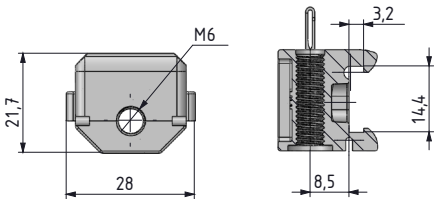

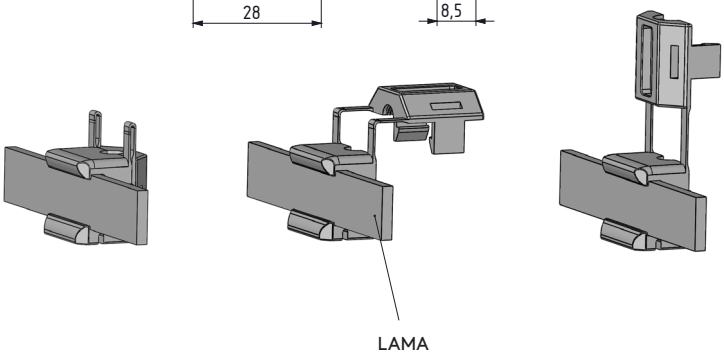

MALZEME
Polyamide PA6 GFR 30

LAMA YATAĞI — LY40

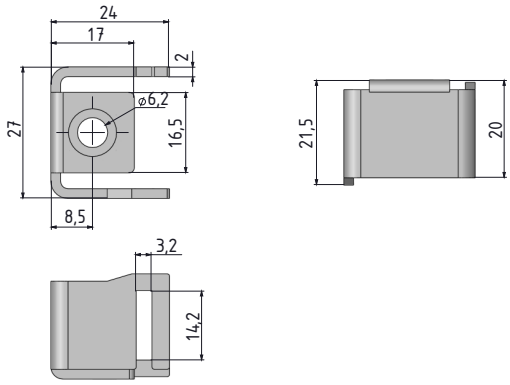

MALZEME
Paslanmaz Çelik

LAMA KİLİTLEYİCİ YATAĞI — LKY1

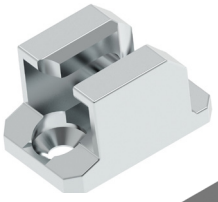

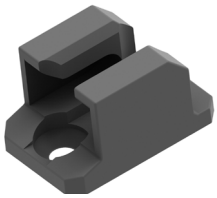

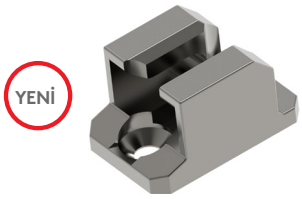

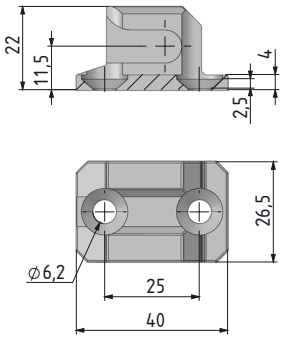

MALZEME	YÜZEY	ÜRÜN KODU
Plastik	Kaplamasız	LKY120
Zamak	Çinko kaplama	LKY113
Zamak	Siyah boya	LKY112
Paslanmaz çelik	Kaplamasız	LKY140

LAMA KİLİTLEYİCİ YATAĞI — LKY2

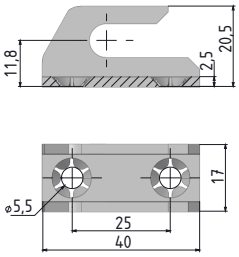

MALZEME	YÜZEY	ÜRÜN KODU
Çelik	Çinko kaplama	LKY263
Paslanmaz çelik	Kaplamasız	LKY240

tel | + 90 212 721 44 44 fax | + 90 212 721 44 45

İSPANYOLET LAMA

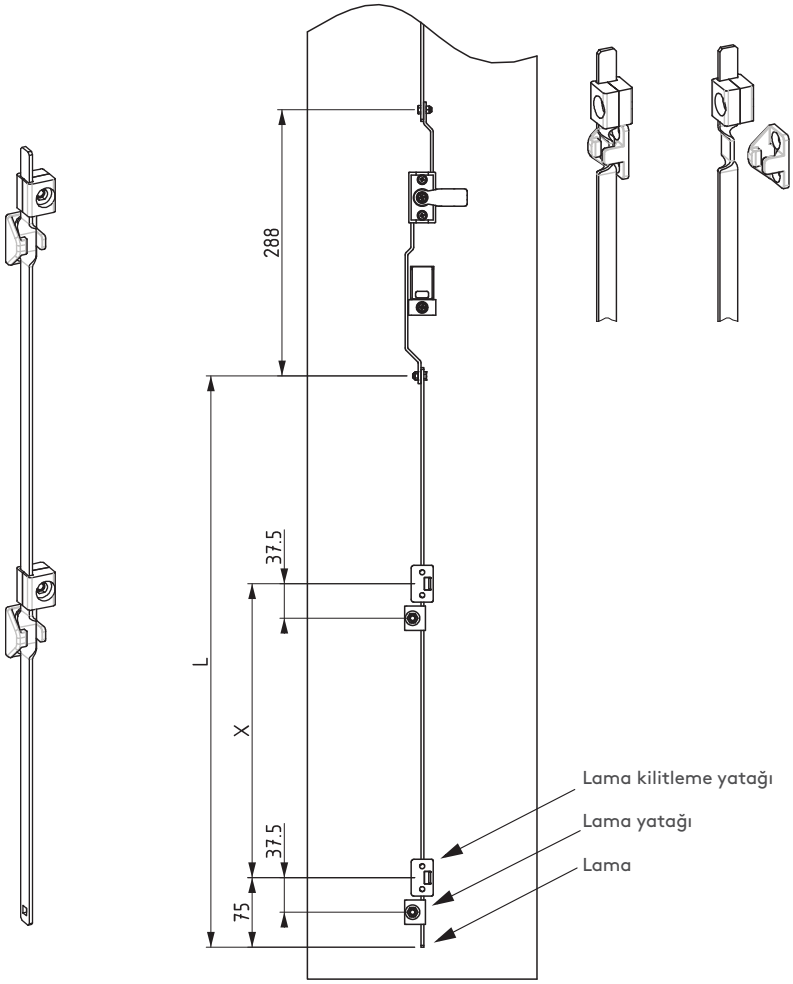

MALZEME
Çelik

YÜZEY
Çinko kaplama

LAMA KİLİTLEYİCİ YATAĞI

LKY3

Grup Kodu	Versiyon	Uzunluk	Kilitleme
IL	4	L	X

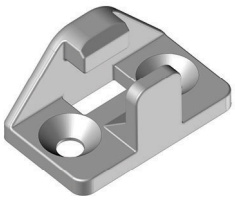

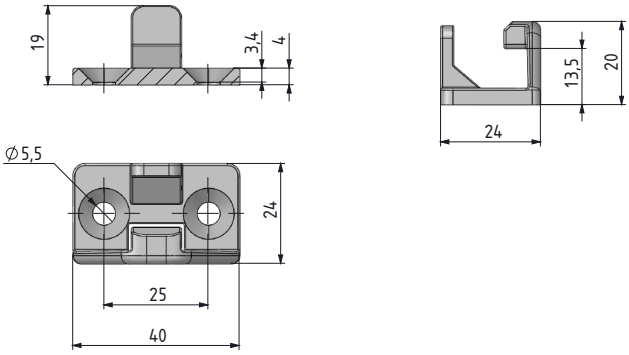

MALZEME
Zamak DIN-EN 1774-ZnAl4Cu1

YÜZEY
Çinko kaplama

tel | + 90 212 721 44 44 fax | + 90 212 721 44 45