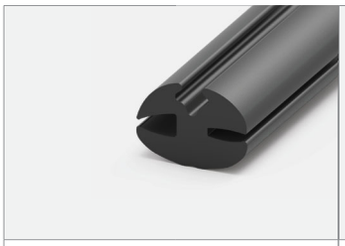

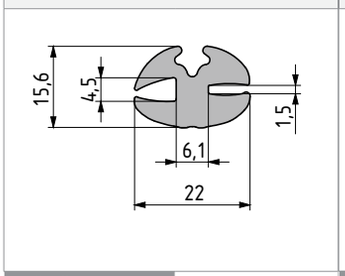

ÜRÜN KODU	340.09.380
MALZEME	EPDM
RENK	SİYAH
R1	40
R2	40
DT	4 - 1 mm
AMBALAJ (mt)	50

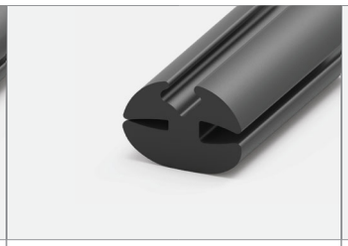

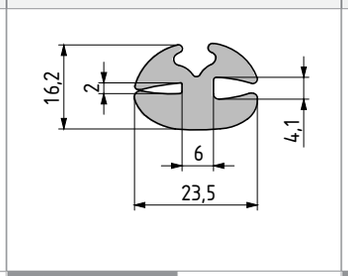

ÜRÜN KODU	340.09.381
MALZEME	EPDM
RENK	SİYAH
R1	40
R2	40
DT	3.5 - 1.5 mm
AMBALAJ (mt)	50

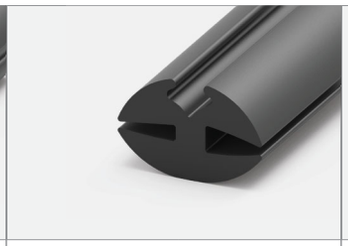

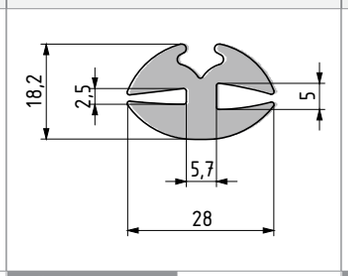

ÜRÜN KODU	340.09.385
MALZEME	EPDM
RENK	SİYAH
R1	45
R2	45
DT	4.5 - 2 mm
AMBALAJ (mt)	50

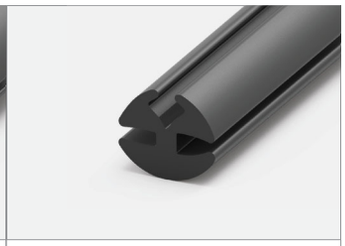

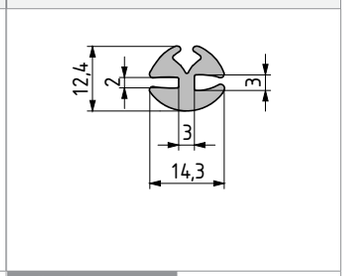

ÜRÜN KODU	340.09.382
MALZEME	EPDM
RENK	SİYAH
R1	30
R2	30
DT	2.5 - 1.5 mm
AMBALAJ (mt)	100

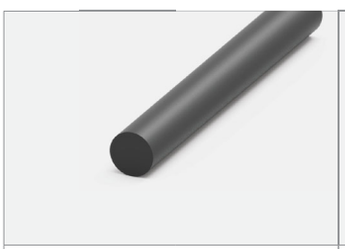

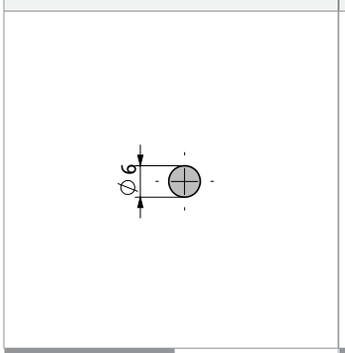

ÜRÜN KODU	340.09.383
MALZEME	EPDM
RENK	SİYAH
R1	-
R2	-
DT	-
AMBALAJ (mt)	4x50

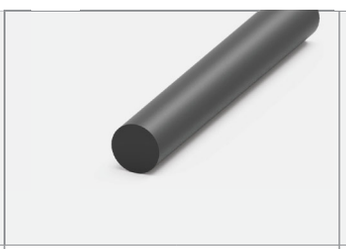

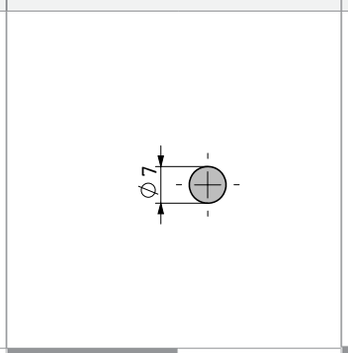

ÜRÜN KODU	340.09.611
MALZEME	EPDM
RENK	SİYAH
R1	-
R2	-
DT	-
AMBALAJ (mt)	100

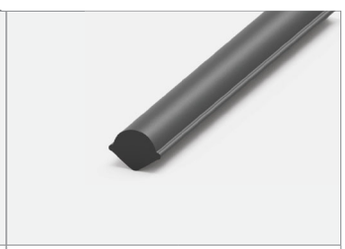

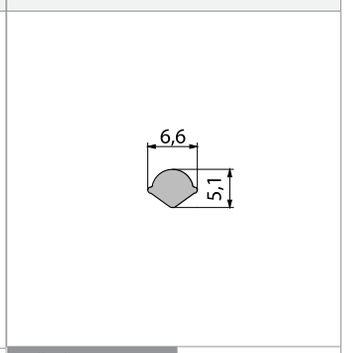

ÜRÜN KODU	340.09.384
MALZEME	EPDM
RENK	SİYAH
R1	-
R2	-
DT	-
AMBALAJ (mt)	4x50

Teknik ifadeler:

Teknik veri sayfalarında, ilgili contaların mümkün olan en küçük **bükülme** yarıçapları **R değerleri** ile belirtilmiştir.

Contalarda **sıkıştırma** Oranı (C) **% 40 ile %60 arasındadır.**

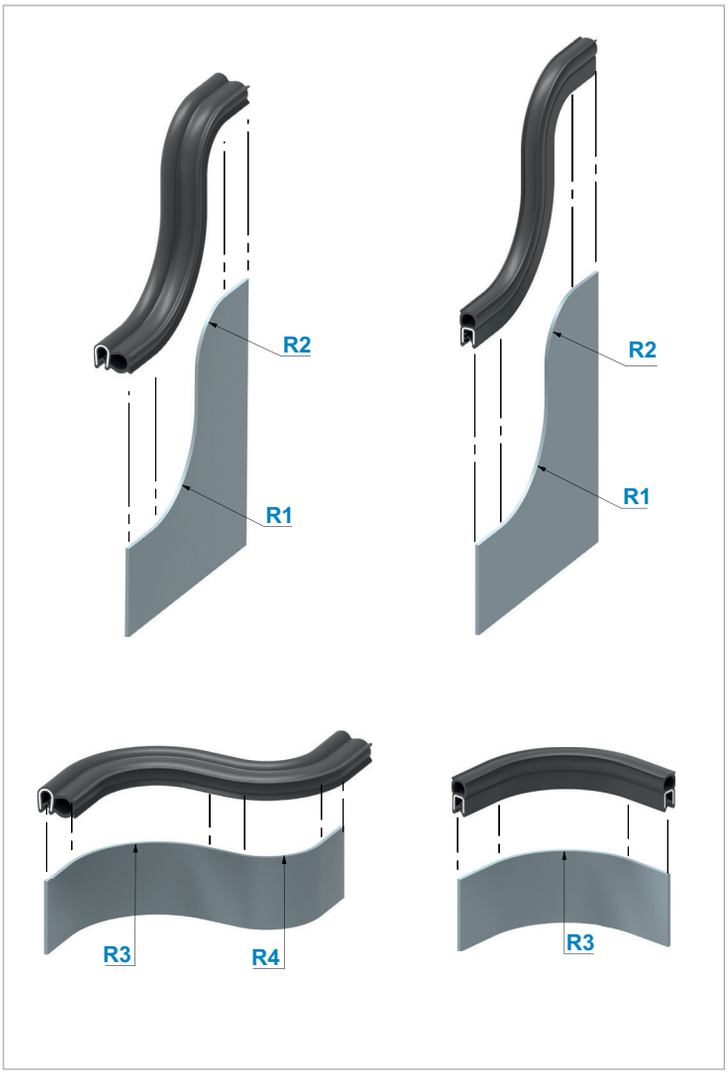

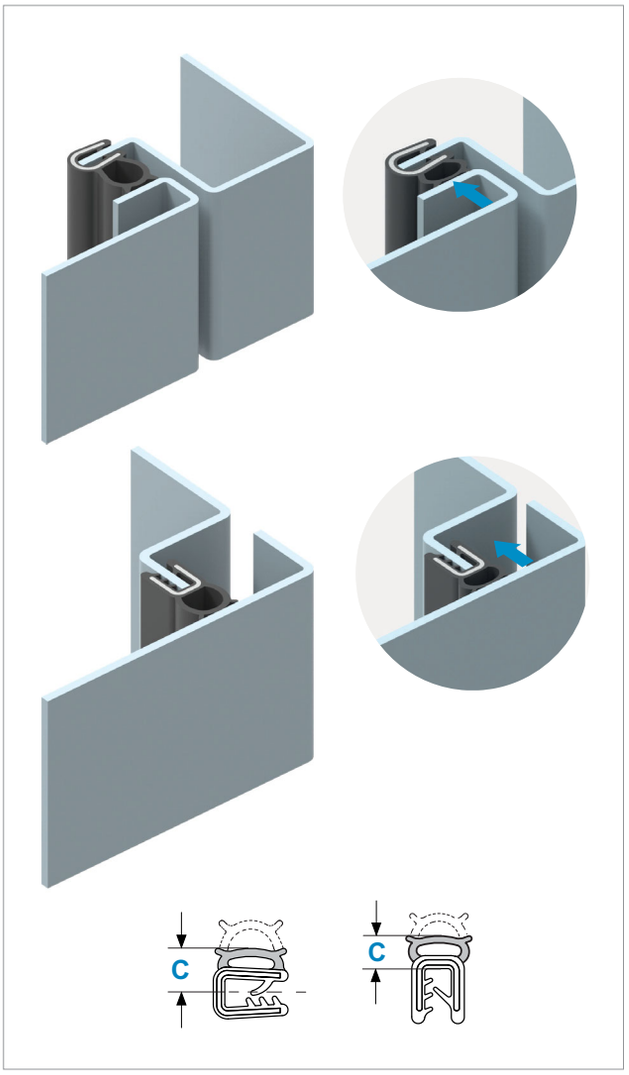

Maksimum önerilen **kapı kalınlığı** ölçüleri **DT değeri ile belirtilmiştir.**

tel | + 90 212 721 44 44 fax | + 90 212 721 44 45

Uygulamalar:

90º köşe veya uç uca sıcak kaynak metodu ile müşteri özel ölçülerine göre **montaja hazır** contalar üretilebilir.

Ürün avantajları

- Conta kesimine gerek duymazsınız.
- Kapılara montajı kolaylaştırması ile zaman tasarrufu sağlarsınız.
- Alın uçlarında ve köşe noktalarda sızdırmazlık sağlanır.

Not: Sadece EPDM malzeme contalara uygulanabilmektedir.

Siparişinizde montajı yapılacak contanın çerçeve boyutunu mutlaka eksiksiz belirtmeniz gerekmektedir.

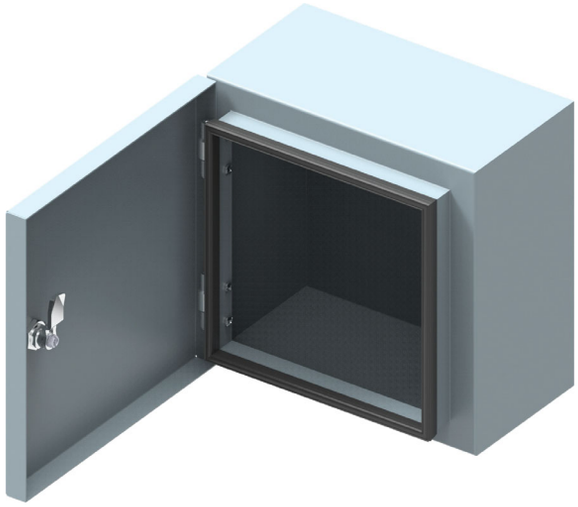

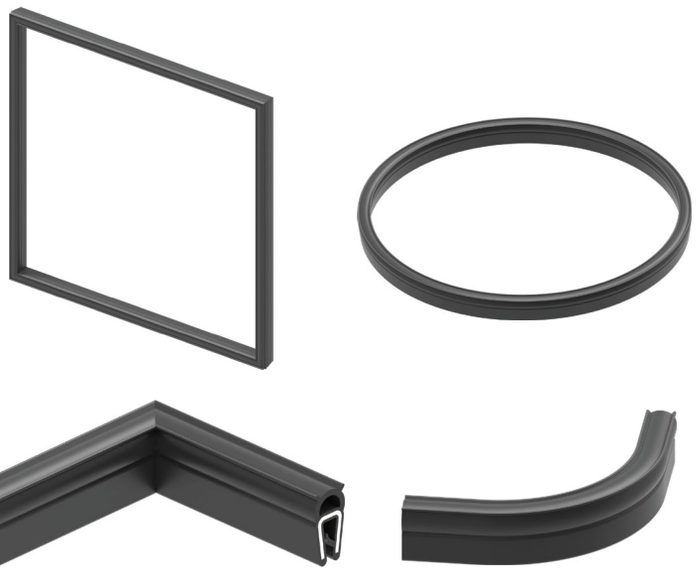

PDM contalarımızın bazılarında **UL 94-V0** alev geciktirici özelliği mevcuttur.

Slikon contalar
Temizlik ve hijyen çalışma gereksinimi duyulan alanlarda uygulanabilir. Müşteri taleplerine göre yeni çalışmalar yapılabilir.

Farklı conta ve özellik talepleri için **lütfen satış ekibimize danışın.**