İspanyolet çubuk, lama ve aksesuarları bağlantı şeması

IC

▶ İSPANYOLET ÇUBUK UYGULAMASI

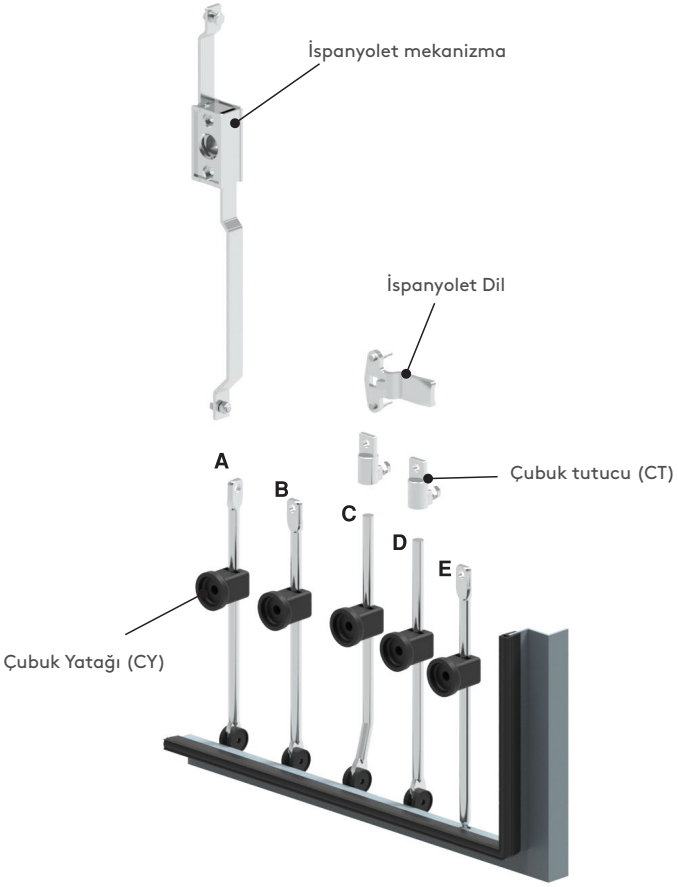

Conta içi kapaklarda uygulanır.

A - IC.4.L: Sadece ispanyolet mekanizmalı kilit uygulaması için uygundur.

B - IC.3.L: Sadece ispanyolet dilli kilit uygulaması için uygundur. Çubuk tutucu kullanılmaz.

C - IC.6.L: İspanyolet mekanizma ve ispanyolet dilli kilit uygulaması için uygundur. Çubuk tutucu kullanılır.

D- IC.2.L: İspanyolet mekanizma ve ispanyolet dilli kilit uygulaması için uygundur. Çubuk tutucu kullanılır.

C - IC.1.L: İspanyolet mekanizma ve ispanyolet dilli kilit uygulaması için uygundur. Çubuk tutucu kullanılmaz. Gövde içinde çubuk çapına uygun açılacak delik ile farklı bir kilitleme yapar.

- Çubukların farklı boy seçenekleri mevcuttur. Bunun için izleyen sayfalara bakınız.
- Cubuk yatağı tüm çubuk uygulamalarında kullanılır ve mecburidir. Çeşitleri için aksesuarlar sayfasına bakınız.

IL

▶ İSPANYOLET LAMA UYGULAMASI

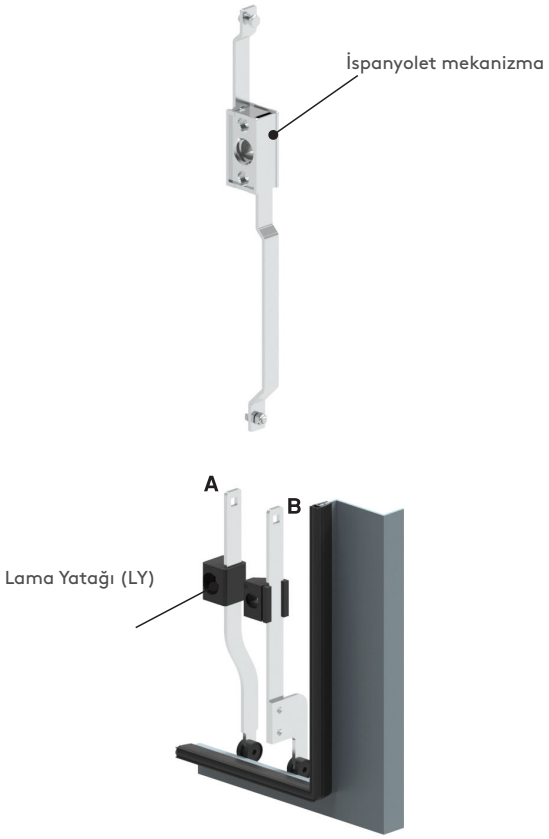

Conta içi kapaklarda uygulanır.

A - IL.1.h.1020: Sadece ispanyolet mekanizma uygulaması için uygundur. 2 farklı yükseklik (h) seçeneği mevcuttur.

B - IL.2.h.1020 Sadece ispanyolet mekanizma uygulaması için uygundur. 4 farklı yükseklik (h) seçeneği mevcuttur.

- Lama yatağı tüm ispanyolet lama uygulamalarında kullanılır ve mecburidir. Çeşitleri için aksesuarlar sayfasına bakınız.
- İspanyolet lamanın standart uzunluğu 1020 mm' dir.

tel | + 90 212 721 44 44 fax | + 90 212 721 44 45

ÇUBUK TUTUCU — CT1

MALZEME
Zamak DIN-EN 1774-ZnAl4Cu1

YÜZEY
Çinko kaplama

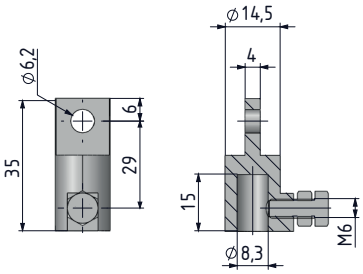

MALZEME	YÜZEY	ÜRÜN KODU
Zamak	Çinko kaplama	CT113
Paslanmaz çelik	Kaplamasız	CT140

ÇUBUK TUTUCU — CT2

- Yatay uygulamalar için uygundur.

MALZEME
Zamak DIN-EN 1774-ZnAl4Cu1

YÜZEY
Çinko kapama

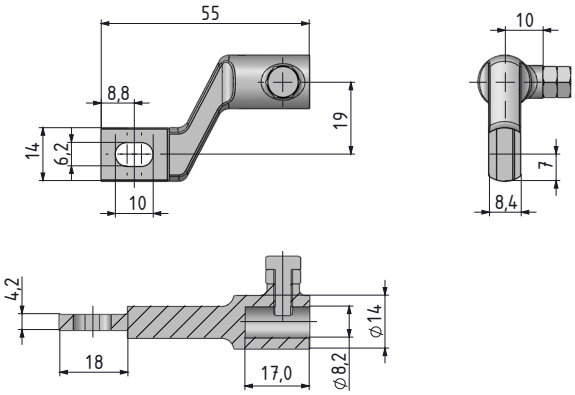

ÇUBUK YATAĞI — CY1

MALZEME
Polyamide PA6 GFR 30

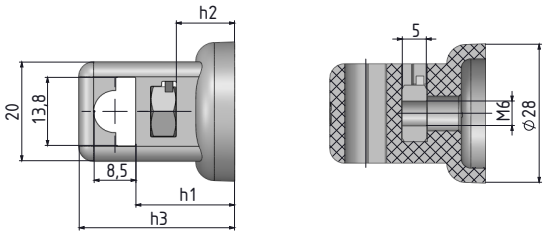

H1	H2	H3	BAĞLANTI CİVATASI	ÜRÜN KODU
20	12	32	M6 X 16	CY120
24	16	36	M6 X 20	CY124
26	18	38	M6 X 22	CY126

ÇUBUK YATAĞI — CY2

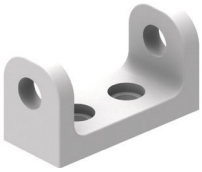

MALZEME
Delrin

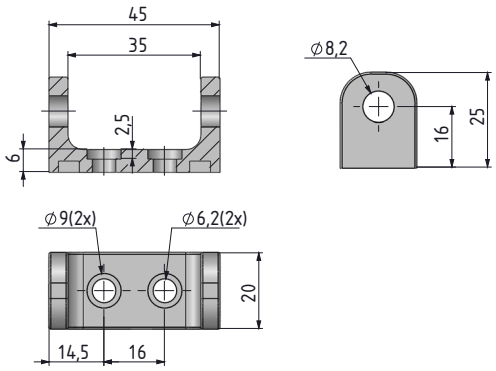

tel | + 90 212 721 44 44 fax | + 90 212 721 44 45

İSPANYOLET ÇUBUKLAR

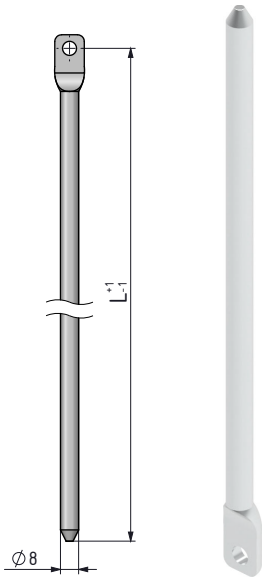

V: 1

L mm	ÜRÜN KODU
400	IC 1-400
500	IC 1-500
600	IC 1-600
700	IC 1-700
800	IC 1-800
900	IC 1-900
1000	IC 1-1000

Uygulama Alanı:
- İspanyolet mekanizmalı kilitler
- İspanyolet dilli kilitler.

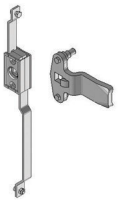

Aksesuar:
- Çubuk yatağı (CY)

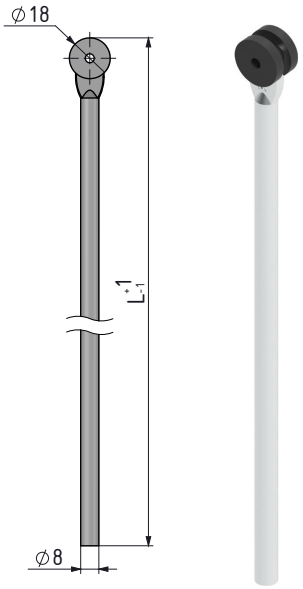

V: 2

L mm	ÜRÜN KODU
400	IC 2-400
500	IC 2-500
600	IC 2-600
700	IC 2-700
800	IC 2-800
900	IC 2-900
1000	IC 2-1000

Uygulama Alanı:
- İspanyolet mekanizmalı kilitler
- İspanyolet dilli kilitler.

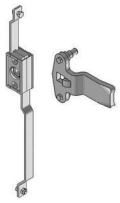

Aksesuar:
- Çubuk yatağı (CY)
- Çubuk tutucu (CT)

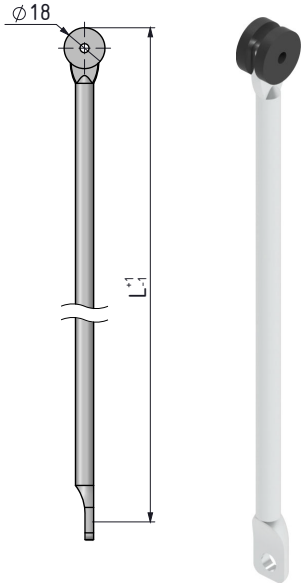

V: 3

L mm	ÜRÜN KODU
400	IC 3-400
500	IC 3-500
600	IC 3-600
700	IC 3-700
800	IC 3-800
900	IC 3-900
1000	IC 3-1000

Uygulama Alanı:
- İspanyolet dilli kilitler.

Aksesuar:
- Çubuk yatağı (CY)

Grup Kodu	Versiyon	Uzunluk
IC	V	L

Farklı boylar için Mesan ile iletişime geçiniz.

tel | + 90 212 721 44 44 fax | + 90 212 721 44 45

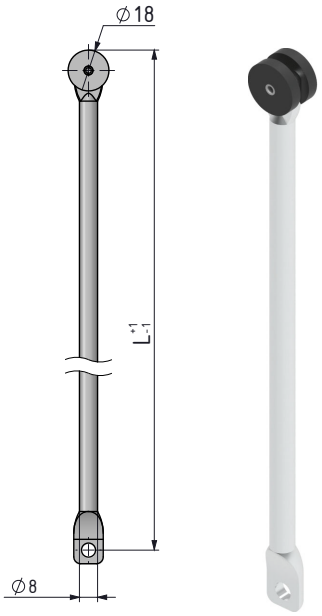

V: 4

L mm	ÜRÜN KODU
400	IC 4-400
500	IC 4-500
600	IC 4-600
700	IC 4-700
800	IC 4-800
900	IC 4-900
1000	IC 4-1000

Uygulama Alanı:
- İspanyolet mekanizmalı kilitler

Aksesuar:
- Çubuk yatağı (CY)

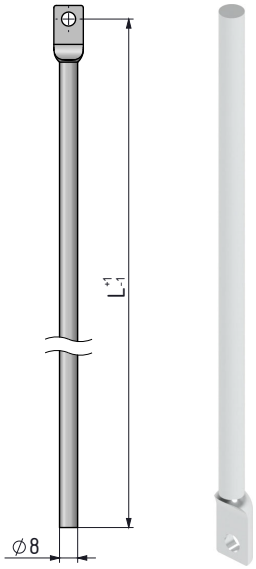

V: 5

L mm	ÜRÜN KODU
400	IC 5-400
500	IC 5-500
600	IC 5-600
700	IC 5-700
800	IC 5-800
900	IC 5-900
1000	IC 5-1000

Uygulama Alanı:
- İspanyolet mekanizmalı kilitlerr
- İspanyolet dilli kilitler.

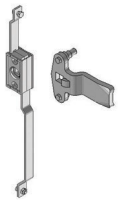

Aksesuar:
- Çubuk yatağı (CY)

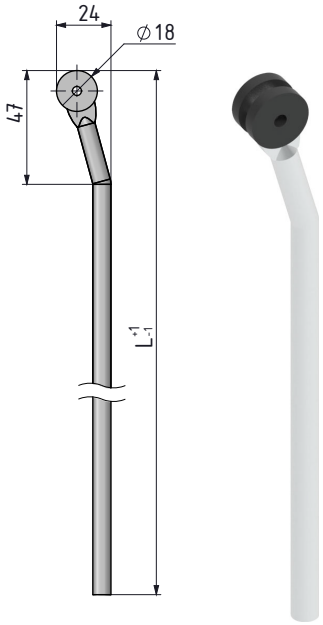

V: 6

L mm	ÜRÜN KODU
400	IC 6-400
500	IC 6-500
600	IC 6-600
700	IC 6-700
800	IC 6-800
900	IC 6-900
1000	IC 6-1000

Uygulama Alanı:
- İspanyolet mekanizmalı kilitler
- İspanyolet dilli kilitler.

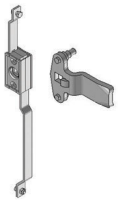

Aksesuar:
- Çubuk yatağı (CY)
- Çubuk tutucu (CT)

Grup Kodu	Versiyon	Uzunluk
IC	V	L

Farklı boylar için Mesan ile iletişime geçiniz.