İspanyolet çubuk, lama ve aksesuarları bağlantı şeması

IC

▶ İSPANYOLET ÇUBUK UYGULAMASI

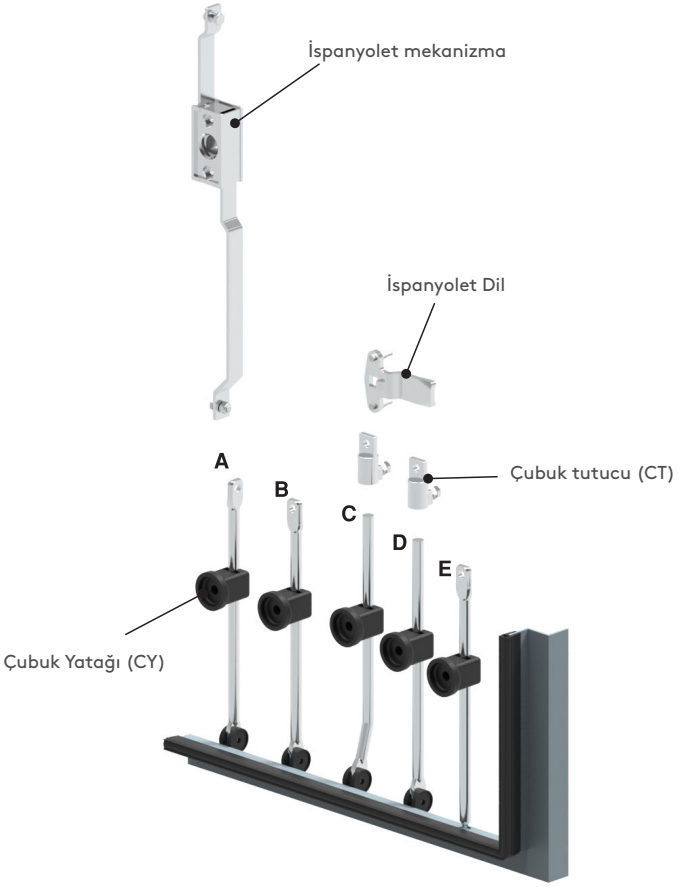

Conta içi kapaklarda uygulanır.

A - IC.4.L: Sadece ispanyolet mekanizmalı kilit uygulaması için uygundur.

B - IC.3.L: Sadece ispanyolet dilli kilit uygulaması için uygundur. Çubuk tutucu kullanılmaz.

C - IC.6.L: İspanyolet mekanizma ve ispanyolet dilli kilit uygulaması için uygundur. Çubuk tutucu kullanılır.

D- IC.2.L: İspanyolet mekanizma ve ispanyolet dilli kilit uygulaması için uygundur. Çubuk tutucu kullanılır.

C - IC.1.L: İspanyolet mekanizma ve ispanyolet dilli kilit uygulaması için uygundur. Çubuk tutucu kullanılmaz. Gövde içinde çubuk çapına uygun açılacak delik ile farklı bir kilitleme yapar.

- Çubukların farklı boy seçenekleri mevcuttur. Bunun için izleyen sayfalara bakınız.
- Cubuk yatağı tüm çubuk uygulamalarında kullanılır ve mecburidir. Çeşitleri için aksesuarlar sayfasına bakınız.

IL

▶ İSPANYOLET LAMA UYGULAMASI

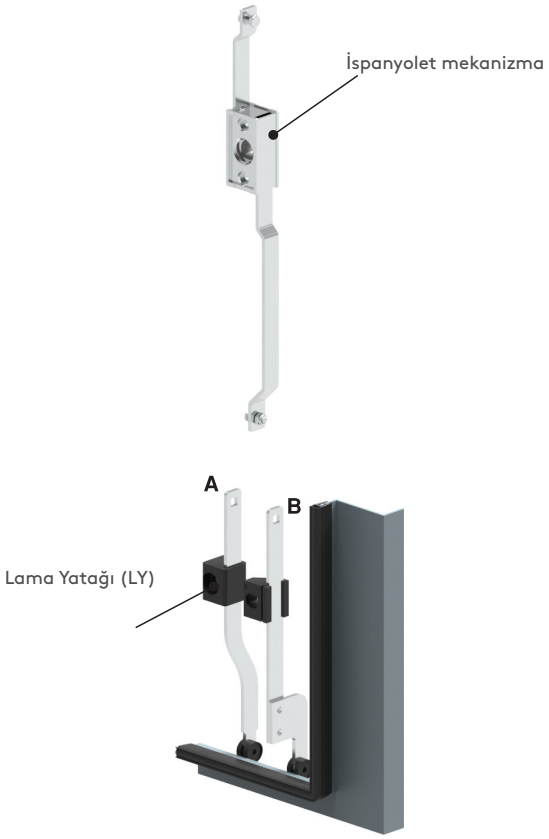

Conta içi kapaklarda uygulanır.

A - IL.1.h.1020: Sadece ispanyolet mekanizma uygulaması için uygundur. 2 farklı yükseklik (h) seçeneği mevcuttur.

B - IL.2.h.1020 Sadece ispanyolet mekanizma uygulaması için uygundur. 4 farklı yükseklik (h) seçeneği mevcuttur.

- Lama yatağı tüm ispanyolet lama uygulamalarında kullanılır ve mecburidir. Çeşitleri için aksesuarlar sayfasına bakınız.
- İspanyolet lamanın standart uzunluğu 1020 mm' dir.

tel | + 90 212 721 44 44 fax | + 90 212 721 44 45

Çok noktadan kilitleyici lama ve aksesuarları bağlantı şeması

ILP

▶ ÇOK NOKTADAN KILITLEYICI ISPANYOLET LAMA UYGULAMASI

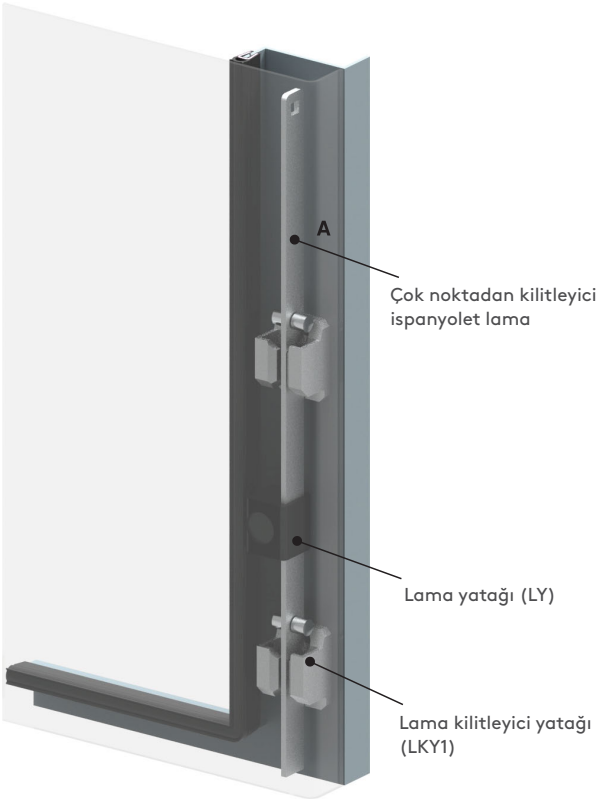

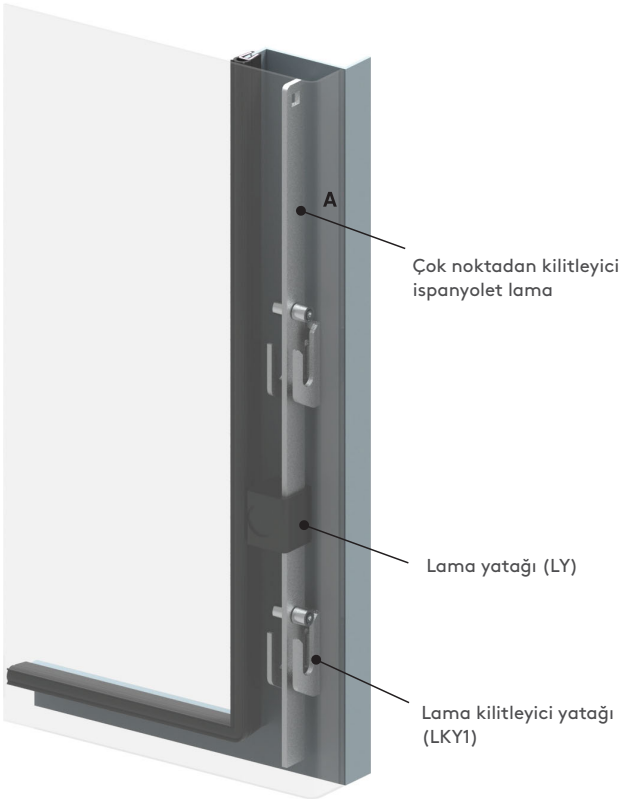

Conta dışı kapaklarda uygulanır.

A - ILP.1.575	Conta dışı uygulanan mekanizmalı kilitler için uygundur. Farklı uzunluk seçeneği yapılabilmektedir.

• Lama yatağı ve Lama Kilitleyici yatağı tüm ispanyolet lama uygulamalarında kullanılır ve mecburidir. Çeşitleri için aksesuarlar sayfasına bakınız.

LY1 — LAMA YATAĞI

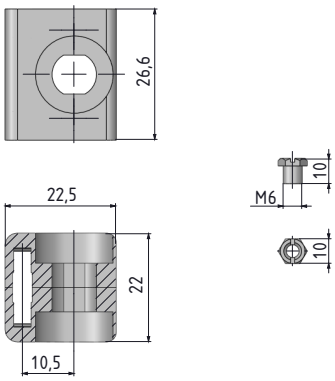

MALZEME	YÜZEY	ÜRÜN KODU
Plastik	Kaplamasız	LY120
Paslanmaz çelik	Kaplamasız	LY140

YENİ

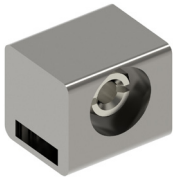

LY2 — LAMA YATAĞI

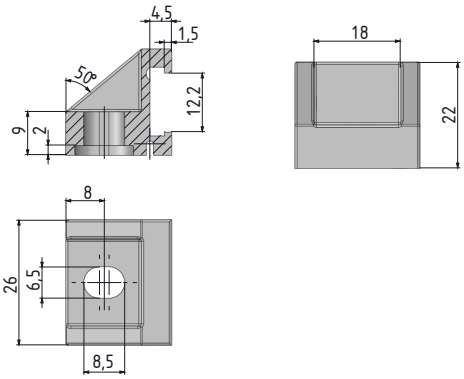

MALZEME
Polyamide PA6 GFR 30

LY3 — LAMA YATAĞI) (Kolay montaj)

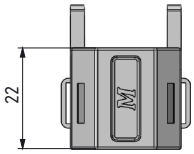

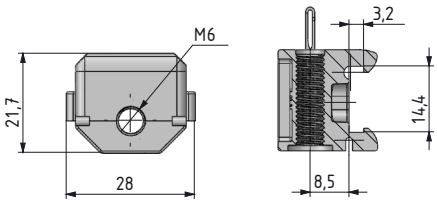

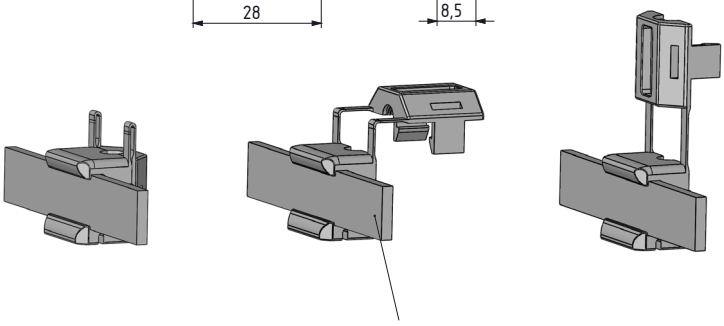

MALZEME
Polyamide PA6 GFR 30

LAMA YATAĞI — LY40

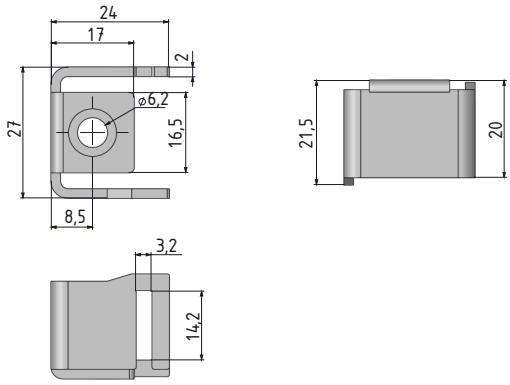

MALZEME
Paslanmaz Çelik

LAMA KİLİTLEYİCİ YATAĞI — LKY1

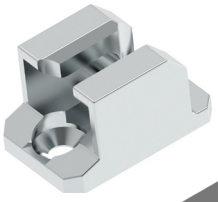

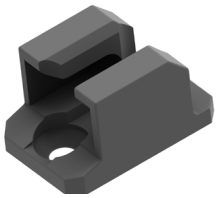

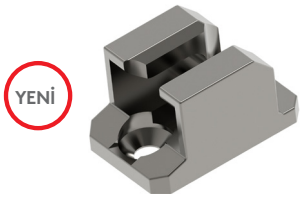

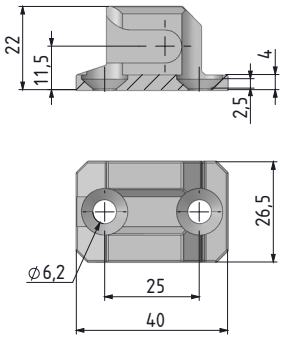

MALZEME	YÜZEY	ÜRÜN KODU
Plastik	Kaplamasız	LKY120
Zamak	Çinko kaplama	LKY113
Zamak	Siyah boya	LKY112
Paslanmaz çelik	Kaplamasız	LKY140

LAMA KİLİTLEYİCİ YATAĞI — LKY2

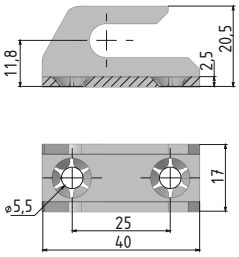

MALZEME	YÜZEY	ÜRÜN KODU
Çelik	Çinko kaplama	LKY263
Paslanmaz çelik	Kaplamasız	LKY240

tel | + 90 212 721 44 44 fax | + 90 212 721 44 45

RCC — KÖŞE BAĞLANTI

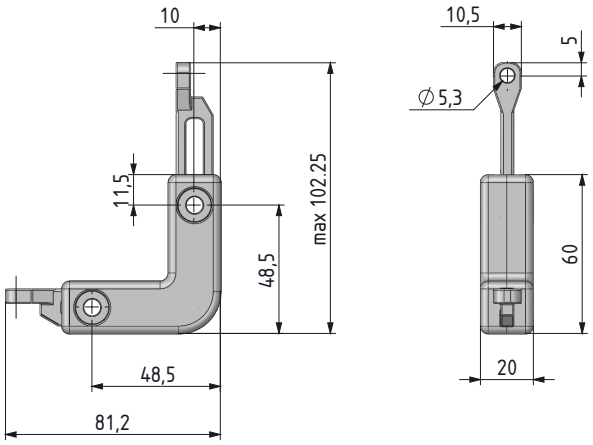

- Çubukların dikey ve yatay hareketini sağlar.
- 8 noktadan kilitleme için kullanılır.

MALZEME
GÖVDE: Polyamide PA6 GFR 30
ÇUBUK TUTUCU: Zamak DIN-EN 1774-ZnAl4Cu1

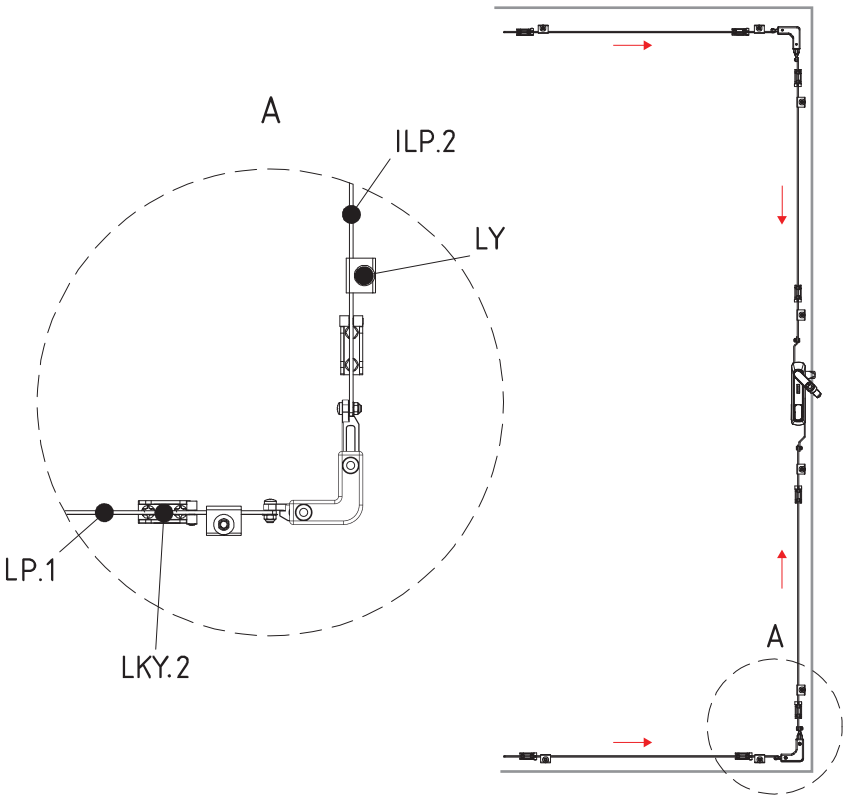

ILP — ÇOK NOKTADAN KİLİTLEYİCİ LAMA

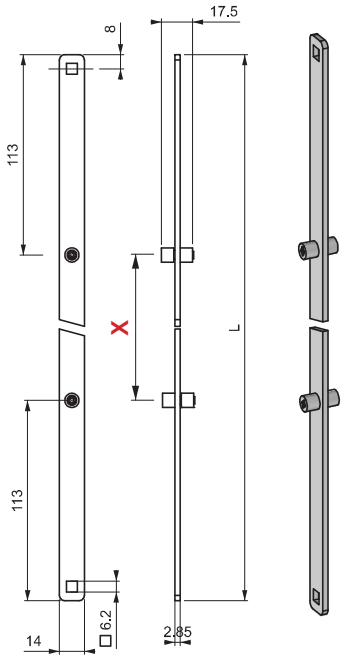

MALZEME
Çelik

YÜZEY
Çinko kaplama

Grup Kodu	Versiyon	Pimler arası mesafe
ILP	2	X

Farklı boylar için Mesan ile iletişime geçiniz

İSPANYOLET LAMALAR

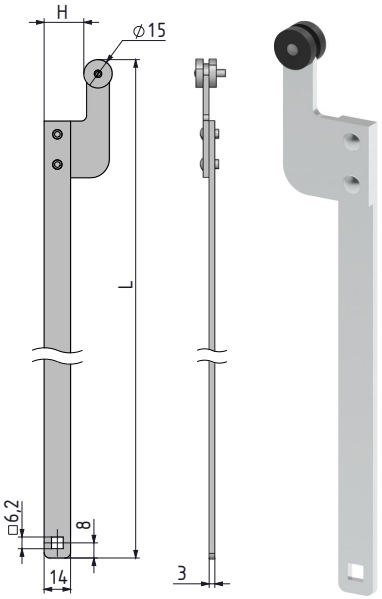

V:1

H mm	L mm	ÜRÜN KODU
27	1020	IL 1-27-1020
13	1020	IL 1-13-1020

Uygulama Alanı:
- İspanyolet mekanizmalı kilitler

Aksesuar:
- Lama yatağı (LY)

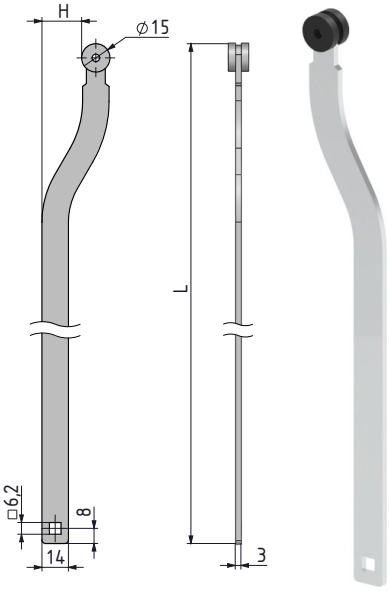

V: 2

H mm	L mm	ÜRÜN KODU
21	1020	IL 2-21-1020
16	1020	IL 2-16-1020

Uygulama Alanı:
- İ spanyolet mekanizmalı kilitler

Aksesuar:
- Lama yatağı (LY)

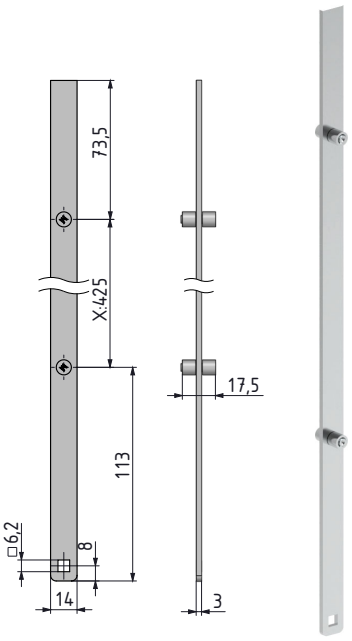

V:1

X mm	ÜRÜN KODU
575	ILP 1-575

Uygulama Alanı:
- İspanyolet mekanizmalı kilitler

Aksesuar:
- Lama yatağı (LY)
- Lama kilitleyici yatağı (LKY)

Grup Kodu	Versiyon	Yükseklik	Uzunluk
IL	V	H	L

Farklı boylar için Mesan ile iletişime geçiniz

Grup Kodu	Versiyon	Pimler arası mesafe
ILP	1	X

Farklı boylar için Mesan ile iletişime geçiniz

tel | + 90 212 721 44 44 fax | + 90 212 721 44 45

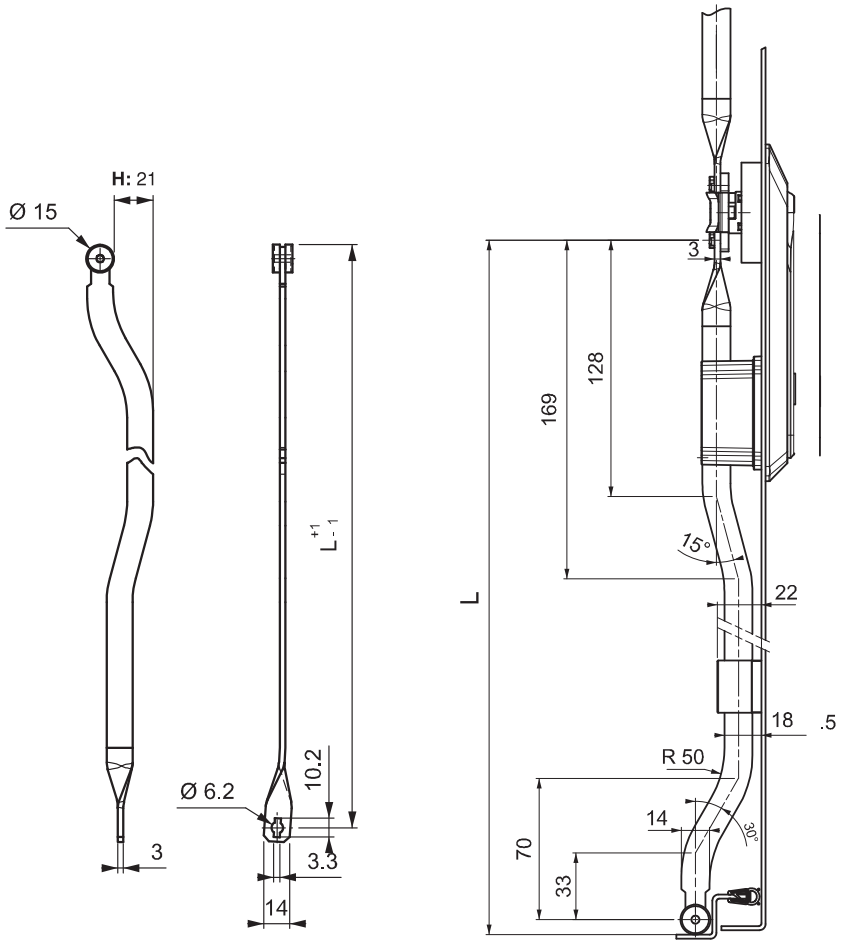

Grup Kodu	Versiyon	Yükseklik	Uzunluk
IL	3	21	L

Farklı boylar için Mesan ile iletişime geçiniz

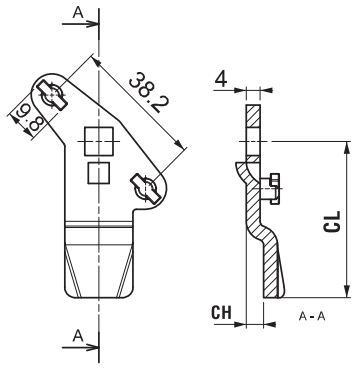

STOK KODU	CH	CL
34003591Y	5	45
34003592Y	20	45

İSPANYOLET LAMA

- Dil üstündeki 'T' şekli perçinler sayesinde kolay montaj sağlanır

MALZEME
Çelik

YÜZEY
Çinko kaplama

İSPANYOLET DİL

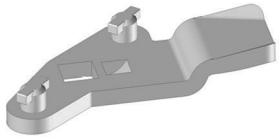

İSPANYOLET LAMA

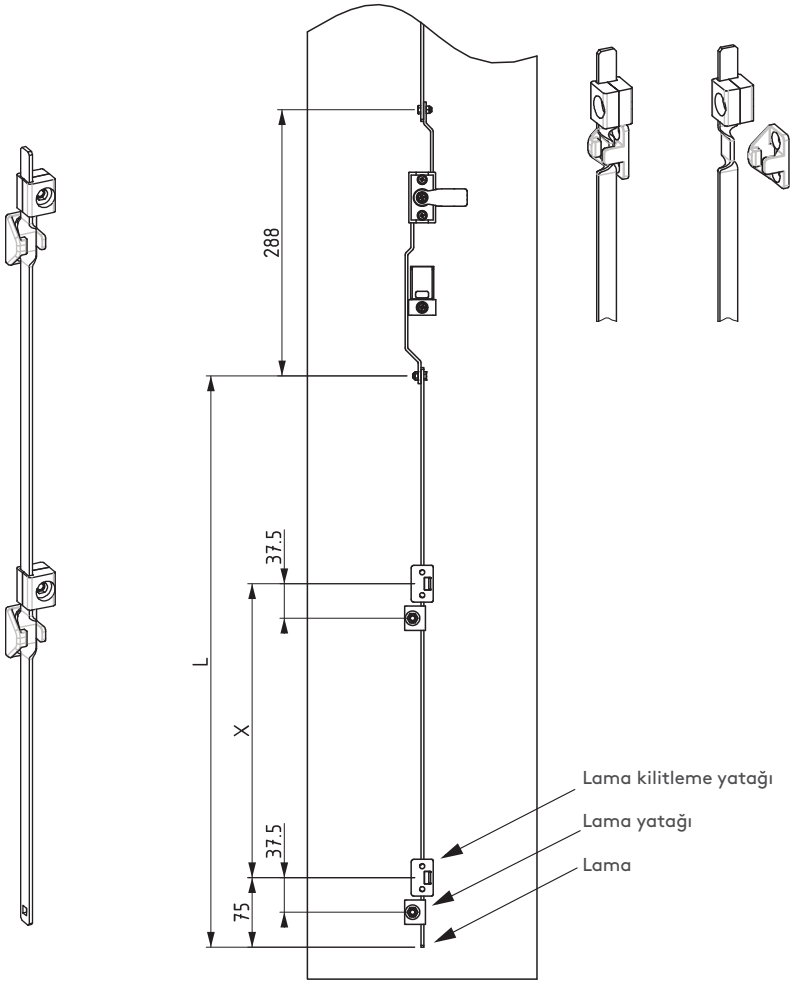

MALZEME
Çelik

YÜZEY
Çinko kaplama

LAMA KİLİTLEYİCİ YATAĞI

LKY3

Grup Kodu	Versiyon	Uzunluk	Kilitleme
IL	4	L	X

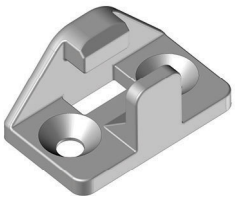

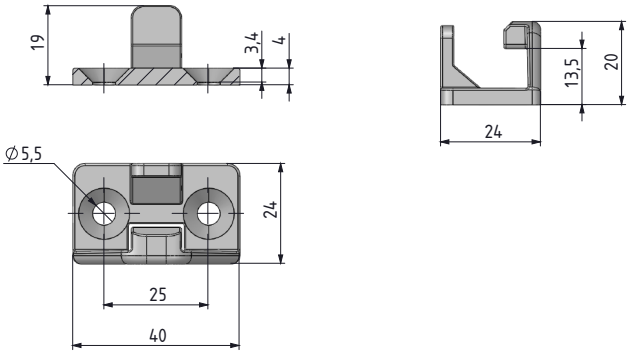

MALZEME
Zamak DIN-EN 1774-ZnAl4Cu1

YÜZEY
Çinko kaplama

tel | + 90 212 721 44 44 fax | + 90 212 721 44 45