KANCALI KİLİT (MİNİ)

2800

ALTTAN

RoHS

L

R

TAMPONLU VERSİYON

Standart versiyonla aynı boyutlardadır.
Gösterilen ölçü hariç.

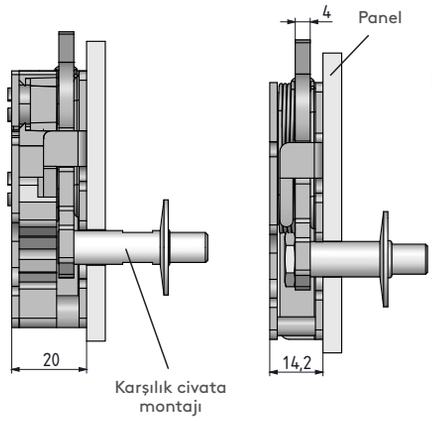

STANDART VERSİYON

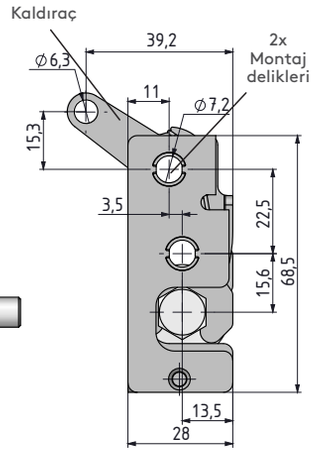

(Sol uygulama)

KANCALI KİLİT (MİNİ)

ÜSTTEN

TAMPONLU VERSİYON

Standart versiyonla aynı boyutlardadır.
Gösterilen ölçü hariç.

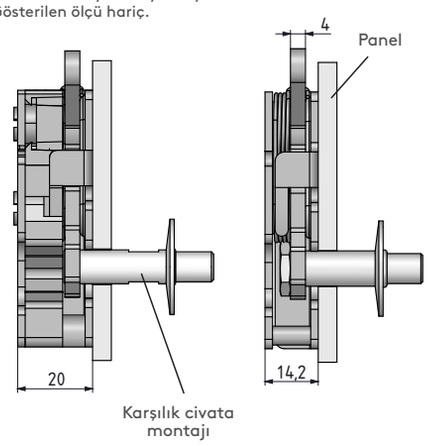

STANDART VERSİYON

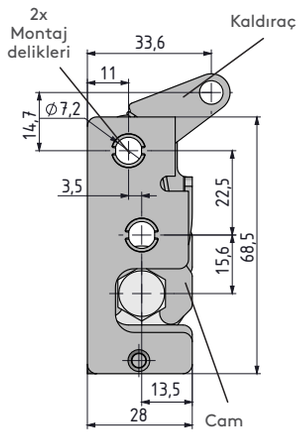

(Sol uygulama)

- 6 çeşit kaldıraç tipi mevcuttur.
- Tek veya çift kademeli çalıştırma hareketi vardır.
- Titreşim ve sesli alanlar için tamponlu versiyonu önerilir.

MALZEME
GÖVDE: Çelik
TAMPON: PA6

YÜZEY
Çinko kaplama

KALDIRAÇ TİPİ	LT
Alttan	1
Üstten	2

MONTAJ TİPİ	MT
Ø7,2	1
M6	2
1/4"	3

ÇALIŞTIRMA	A
Tek kademeli	1
Çift kademeli	2

VERSİYON	V
Standart	1
Tamponlu	2

YÖN UYGULAMASI	
Sağ kapak	001
Sol kapak	002

Grup Kodu	Versiyon	Kaldıraç Tipi	Montaj Tipi	Çalıştırma Hareketi	Yön Uygulaması
2800	V	LT	MT	A	

Karşılık civataları için sayfa : 153
Kablo ve aksesuarları için sayfa: 158-159
Kilit ile uygulamaları için sayfa: 192 - 271

tel | + 90 212 721 44 44 fax | + 90 212 721 44 45

2800 KANCALI KİLİT (MİNİ)

DÜZ

TAMPONLU VERSİYON

Standart versiyonla aynı boyutlardadır.
Gösterilen ölçü hariç.

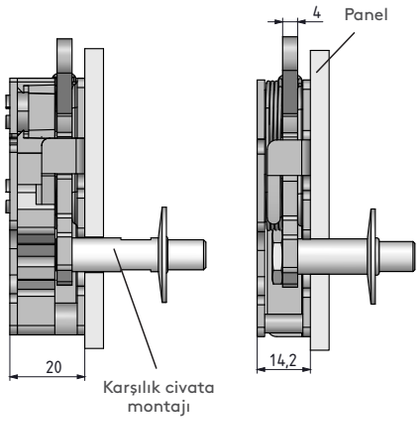

STANDART VERSİYON

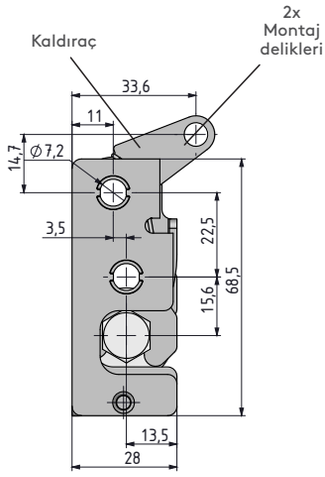

(Sol uygulama)

KANCALI KİLİT (MİNİ)

EL İLE

TAMPONLU VERSİYON

Standart versiyonla aynı boyutlardadır.
Gösterilen ölçü hariç.

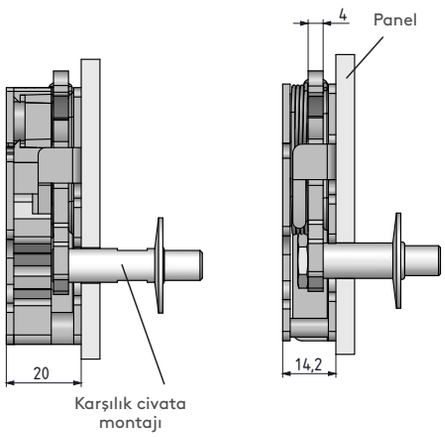

STANDART VERSİYON

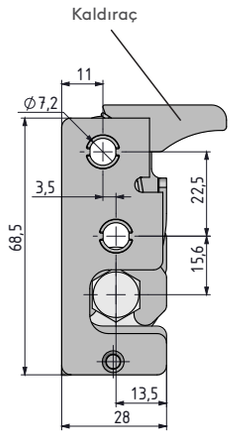

(Sol uygulama)

- 6 çeşit kaldıraç tipi mevcuttur.
- Tek veya çift kademeli çalıştırma hareketi vardır.
- Titreşim ve sesli alanlar için tamponlu versiyonu önerilir.

MALZEME
GÖVDE: Çelik
TAMPON: PA6

YÜZEY
Çinko kaplama

KALDIRAÇ TİPİ	LT
Düz	3
El ile	4

MONTAJ TİPİ	MT
Ø7,2	1
M6	2
1/4"	3

ÇALIŞTIRMA	A
Tek kademeli	1
Çift kademeli	2

VERSİYON	V
Standart	1
Tamponlu	2

YÖN UYGULAMASI	
Sağ kapak	001
Sol kapak	002

Grup Kodu	Versiyon	Kaldıraç Tipi	Montaj Tipi	Çalıştırma Hareketi	Yön Uygulaması
2800	V	LT	MT	A	

Karşılık civataları için sayfa : 153
Kablo ve aksesuarları için sayfa: 158-159
Kilit ile uygulamaları için sayfa: 192 - 271

KANCALI KİLİT (MİNİ) — 2800

DİK

RoHS

L

R

TAMPONLU VERSİYON

Standart versiyonla aynı boyutlardadır.
Gösterilen ölçü hariç.

STANDART VERSİYON

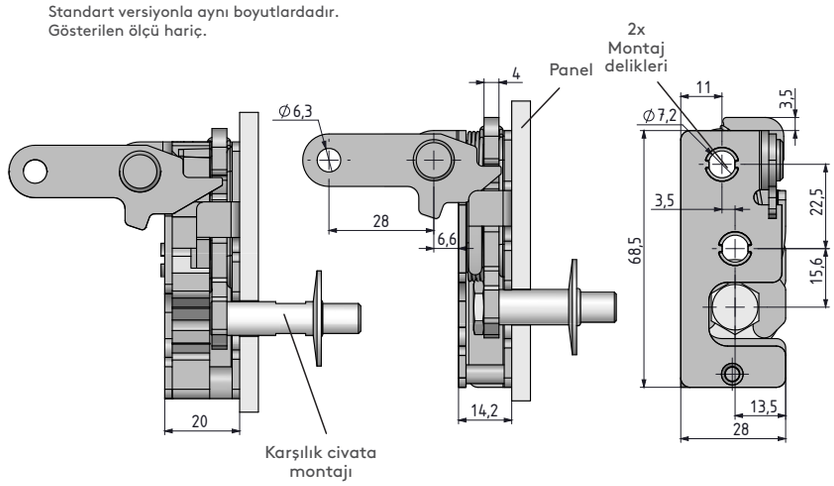

(Sol uygulama)

KANCALI KİLİT (MİNİ)

ÇİFT NOKTA

TAMPONLU VERSİYON

Standart versiyonla aynı boyutlardadır.
Gösterilen ölçü hariç.

STANDART VERSİYON

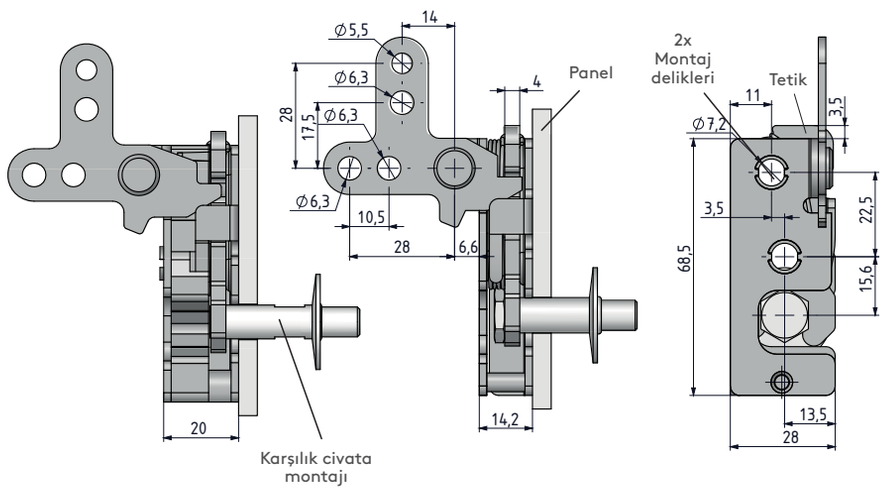

(Sol uygulama)

- 6 çeşit kaldıraç tipi mevcuttur.
- Tek veya çift kademeli çalıştırma hareketi vardır.
- Titreşim ve sesli alanlar için tamponlu versiyonu önerilir.

MALZEME
GÖVDE: Çelik
TAMPON: PA6

YÜZEY
Çinko kaplama

KALDIRAÇ TİPİ	LT
Dik	5
Çift nokta	6

MONTAJ TİPİ	MT
Ø7,2	1
M6	2
1/4"	3

ÇALIŞTIRMA	A
Tek kademeli	1
Çift kademeli	2

VERSİYON	V
Standart	1
Tamponlu	2

YÖN UYGULAMASI	
Sağ kapak	001
Sol kapak	002

Grup Kodu	Versiyon	Kaldıraç Tipi	Montaj Tipi	Çalıştırma Hareketi	Yön Uygulaması
2800	V	LT	MT	A	

Karşılık civataları için sayfa : 153
Kablo ve aksesuarları için sayfa: 158-159
Kilit ile uygulamaları için sayfa: 192 - 271

tel | + 90 212 721 44 44 fax | + 90 212 721 44 45

SB.1 KARŞILIK CİVATASI (MİNİ)

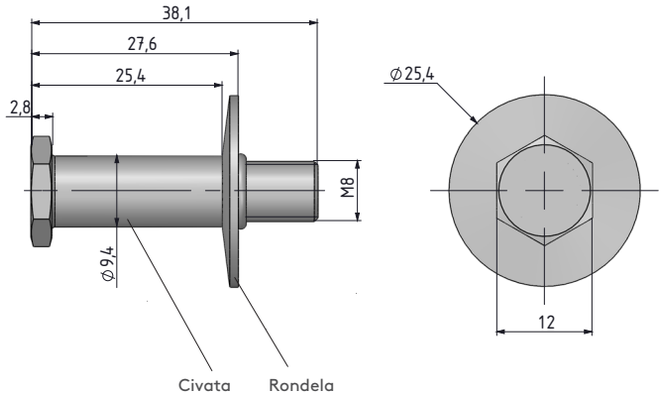

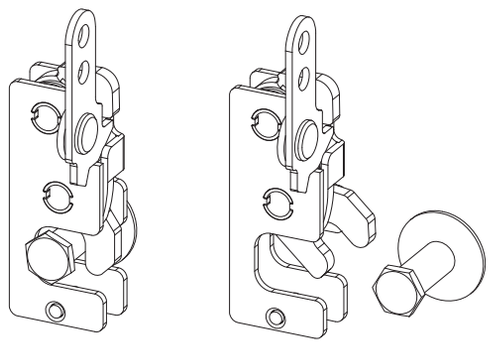

Kilitli pozisyon

Açık pozisyon

STANDART VERSİYON

MALZEME
GÖVDE: Çelik

YÜZEY
Çinko kaplama

SB.2 KARŞILIK CİVATASI (MİNİ)

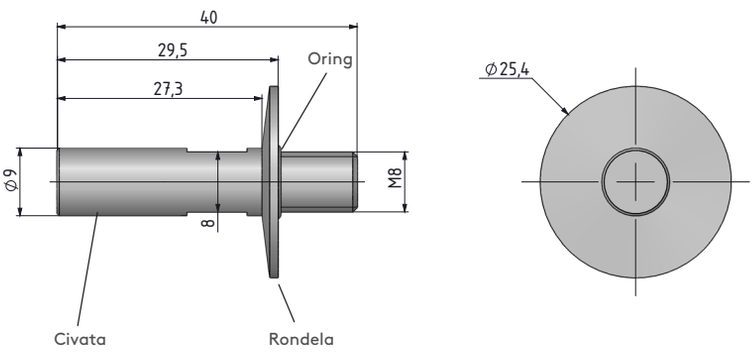

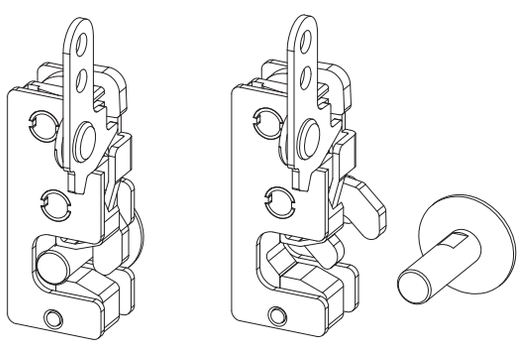

Kilitli pozisyon

Açık pozisyon

TAMPONLU VERSİYON

MALZEME
GÖVDE: Çelik

YÜZEY
Çinko kaplama

TUTUCU KLİPSİ

(Kablo aksesuarı)

MALZEME
PA6

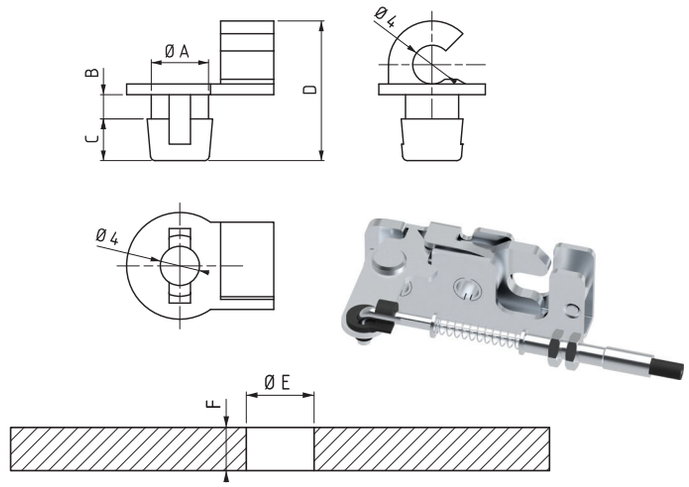

A	B	C	D	E	F	KALDIRAÇ TİPİ	ÜRÜN KODU
5.9	2.5	4.3	14.4	6.3	2	Dik, Düz, Çift nokta	**320.02.193**
5.9	4.5	4.3	16.4	6.3	4	Alttan, Üstten kol	**320.02.194**

KABLO BAĞLANTI APARATI

(Kablo aksesuarı)

MALZEME
GÖVDE: Çelik

YÜZEY
Çinko kaplama

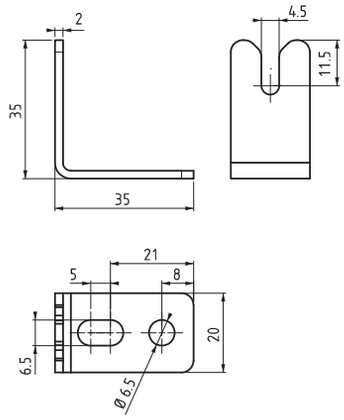

ÜRÜN KODU
321.03.044

ÖZEL DİL

MALZEME
GÖVDE: Çelik

YÜZEY
Çinko kaplama

Herhangi bir özel dil
için lütfen satış ekibiyle
iletişime geçin.

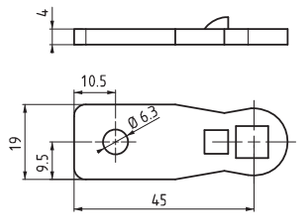

ÜRÜN KODU	CC	CH	CL
30403779Y	98	0	45

tel | + 90 212 721 44 44 fax | + 90 212 721 44 45

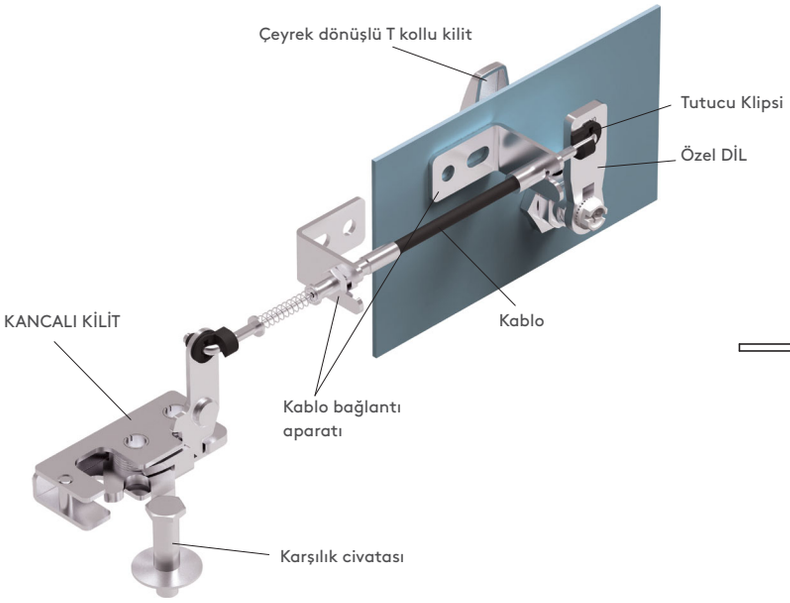

ÖRNEK UYGULAMA

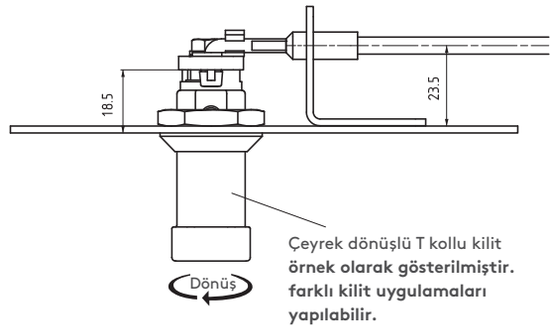

V: 1

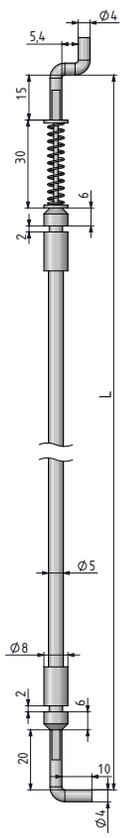

Mini ve Büyük
kancalı kilitler için uygundur.
Tutucu klips olmadan kullanılır.

V: 2

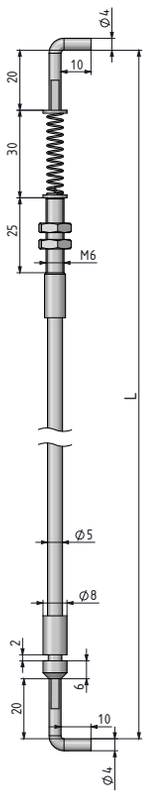

Mini ve Büyük
kancalı kilitler için uygundur.
Tutucu klips ile kullanılır.

V: 3

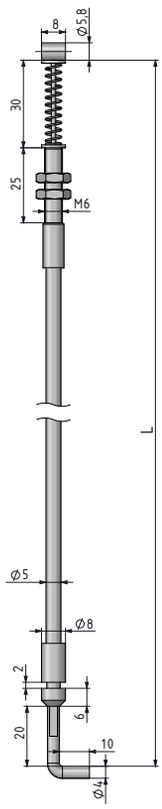

Sadece elektronik
kancalı kilit için uygundur.

2801 KABLOLAR

MALZEME
GÖVDE: Çelik

YÜZEY
Çinko kaplama

Not: Kablo çapı 1,5 mm'dir

Grup Kodu	Versiyon	TİP	Uzunluk
2801	V	T	L

TİP	T
Yaylı uygulama	1
Yaysız uygulama	0

UZUNLUK (L)
1000 mm
1500 mm
2000 mm