KANCALI KİLİT (BÜYÜK) 2810

ÜSTTEN

RoHS

L

R

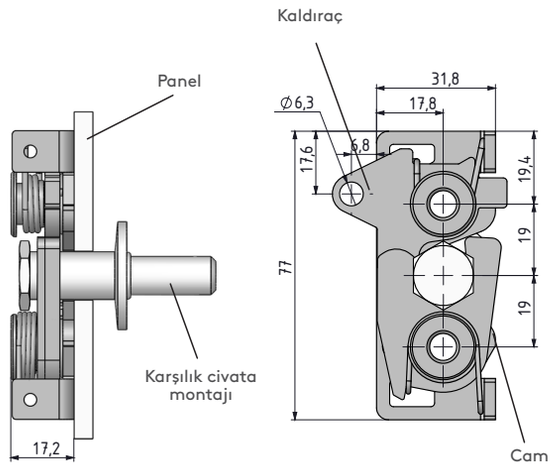

(Sol uygulama)

KANCALI KİLİT (BÜYÜK)

DİK

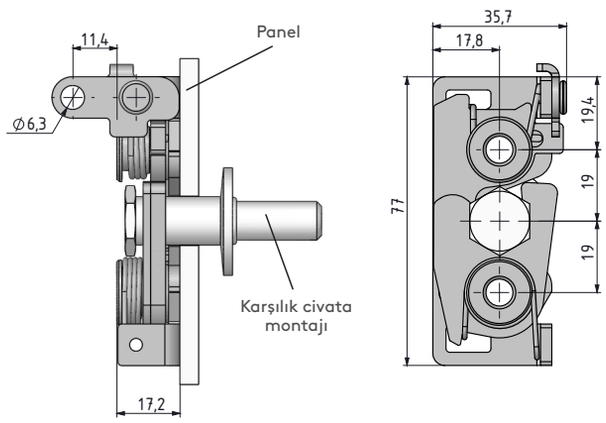

(Sol uygulama)

- 3 çeşit kaldıraç tipi mevcuttur.
- çift kademeli çalıştırma hareketi vardır.

MALZEME
GÖVDE: Çelik

YÜZEY
Çinko kaplama

KALDIRAÇ TİPİ	LT
Üstten	1
Dik	2
Çift nokta	3

MONTAJ TİPİ	MT
Ø7,2	1
M6	2
1/4"	3

Grup Kodu	Kaldıraç Tipi	Montaj Tipi	Yön Uygulaması
2810	LT	MT	

Karşılık civataları için sayfa : 155
Kablo ve aksesuarları için sayfa: 158-159
Kilit ile uygulamaları için sayfa: 192 - 271

tel | + 90 212 721 44 44 fax | + 90 212 721 44 45

2810 KANCALI KİLİT (BÜYÜK)

ÇİFT NOKTA

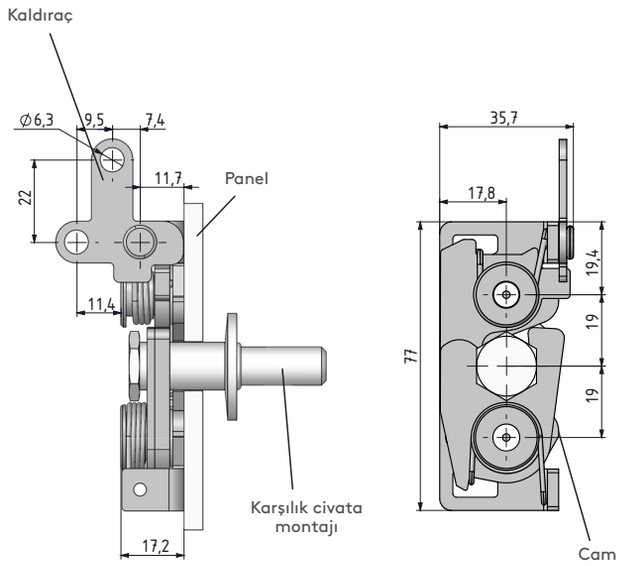

SB.3 KARŞILIK CİVATASI (BÜYÜK)

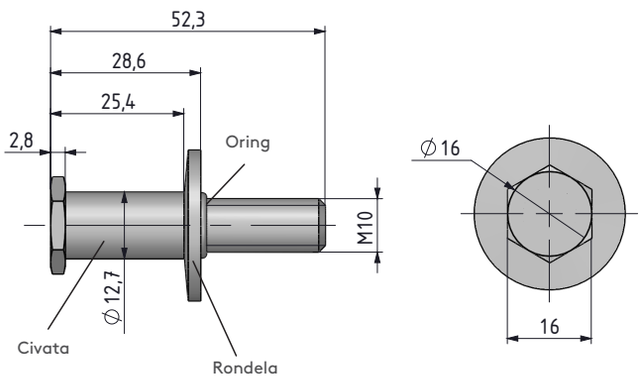

MALZEME
GÖVDE: Çelik

YÜZEY
Çinko kaplama

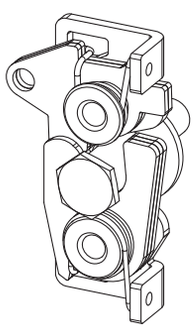

Kilitli pozisyon

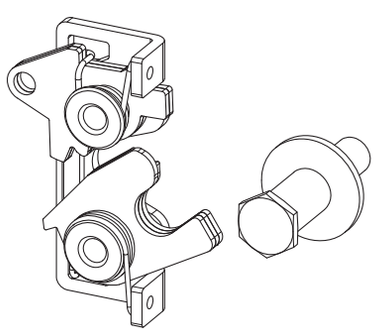

Açık pozisyon

Kablo ve aksesuarları için sayfa: 158-159
Kilit ile uygulamaları için sayfa: 192 - 271

TUTUCU KLİPSİ

(Kablo aksesuarı)

MALZEME
PA6

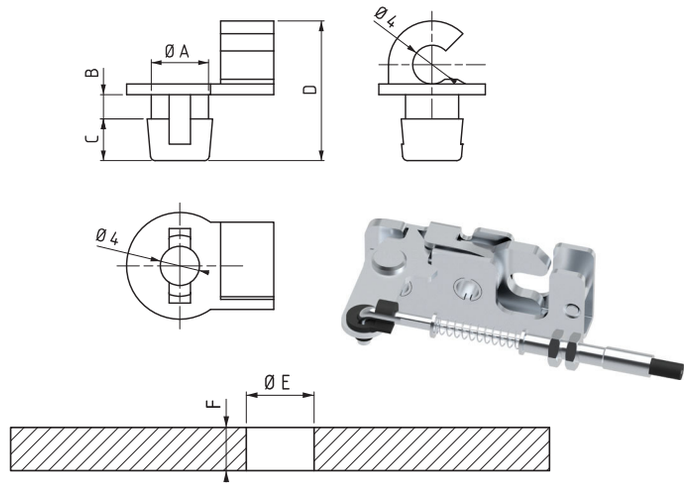

A	B	C	D	E	F	KALDIRAÇ TİPİ	ÜRÜN KODU
5.9	2.5	4.3	14.4	6.3	2	Dik, Düz, Çift nokta	**320.02.193**
5.9	4.5	4.3	16.4	6.3	4	Alttan, Üstten kol	**320.02.194**

KABLO BAĞLANTI APARATI

(Kablo aksesuarı)

MALZEME
GÖVDE: Çelik

YÜZEY
Çinko kaplama

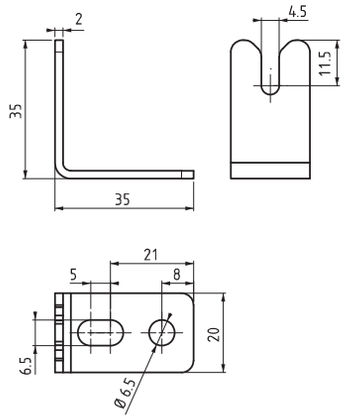

ÜRÜN KODU
321.03.044

ÖZEL DİL

MALZEME
GÖVDE: Çelik

YÜZEY
Çinko kaplama

Herhangi bir özel dil
için lütfen satış ekibiyle
iletişime geçin.

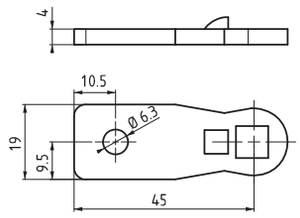

ÜRÜN KODU	CC	CH	CL
30403779Y	98	0	45

tel | + 90 212 721 44 44 fax | + 90 212 721 44 45

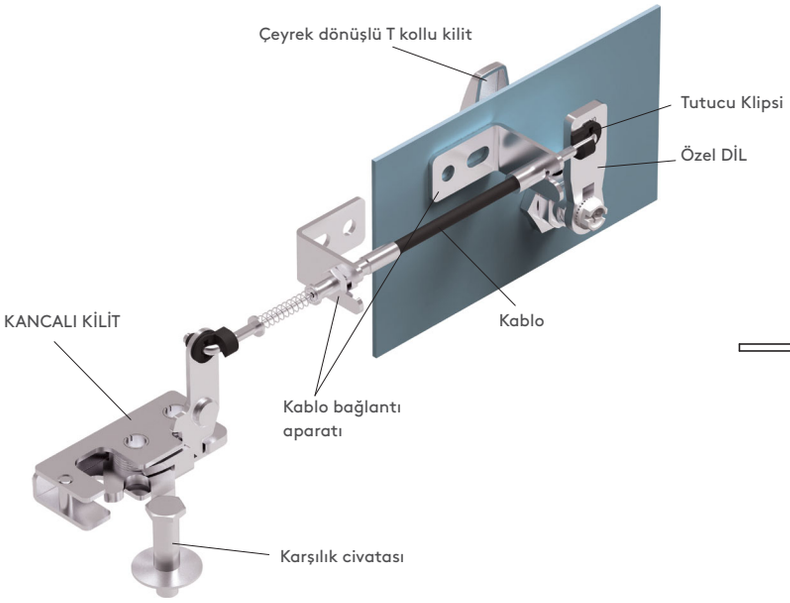

ÖRNEK UYGULAMA

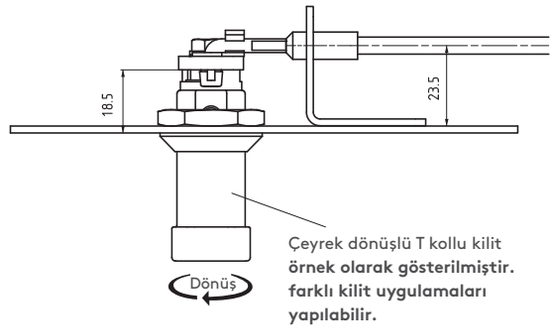

V: 1

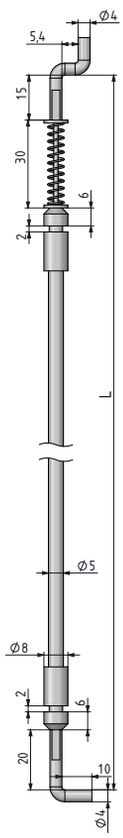

Mini ve Büyük
kancalı kilitler için uygundur.
Tutucu klips olmadan kullanılır.

V: 2

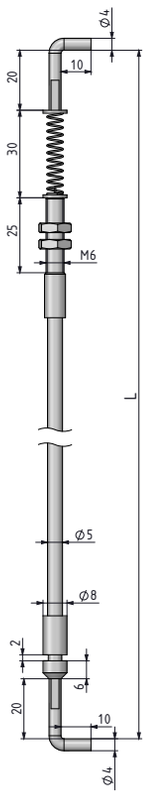

Mini ve Büyük
kancalı kilitler için uygundur.
Tutucu klips ile kullanılır.

V: 3

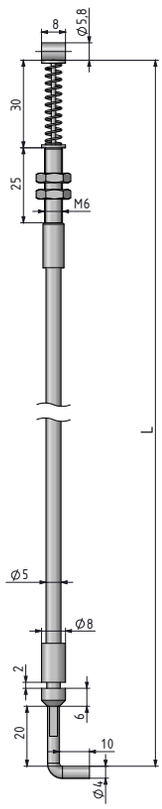

Sadece elektronik
kancalı kilit için uygundur.

2801 KABLOLAR

MALZEME
GÖVDE: Çelik

YÜZEY
Çinko kaplama

Not: Kablo çapı 1,5 mm'dir

Grup Kodu	Versiyon	TİP	Uzunluk
2801	V	T	L

TİP	T
Yaylı uygulama	1
Yaysız uygulama	0

UZUNLUK (L)
1000 mm
1500 mm
2000 mm