ELEKTRONİK KANCALI KİLİT 3331

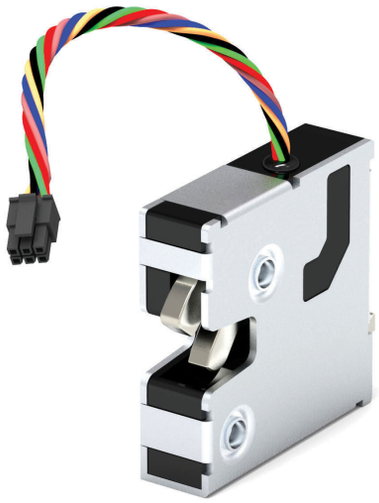

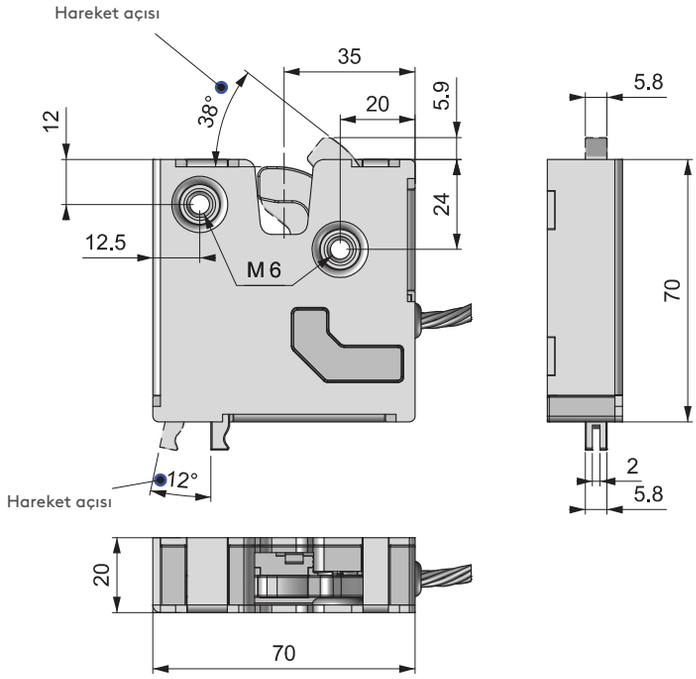

- Kapıyı iterek kilitlenmesini sağlar
- Mekanik olarak da tetiklenebilir.
- Paslanmaz çelik dil ve tetik
- Dahili mikro siviç ile kilidin açık olup olmadığını görülebilir.
- Mikro işlemci kontrollü redüktörlü DC motor yapısı
- Erişim kontrol sistemleri ile uyumlu

MALZEME

GÖVDE: Çelik and PA6 GFR 30
DİL: Paslanmaz çelik

TEKNİK ÖZELLİKLER

Çalışma voltajı : 9 - 24 VDC
Kablo uzunluğu : 150 mm
Akım : Max 500 MA

PINLER	RENKLER	DEĞER
Pin 1	Siyah	GND
Pin 2	Yeşil	12 Volt DC
Pin 3	Turuncu	Sinyal
Pin 4	Kırmızı	Mikro Siviç COM
Pin 5	Mavi	Mikro Siviç NO
Pin 6	Kahverengi	Mikro Siviç NC

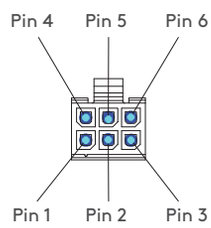

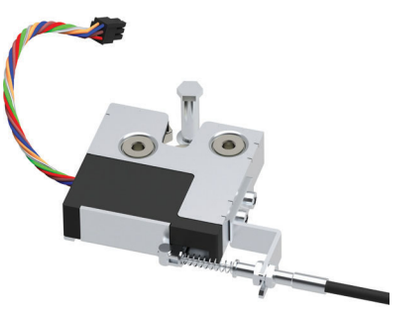

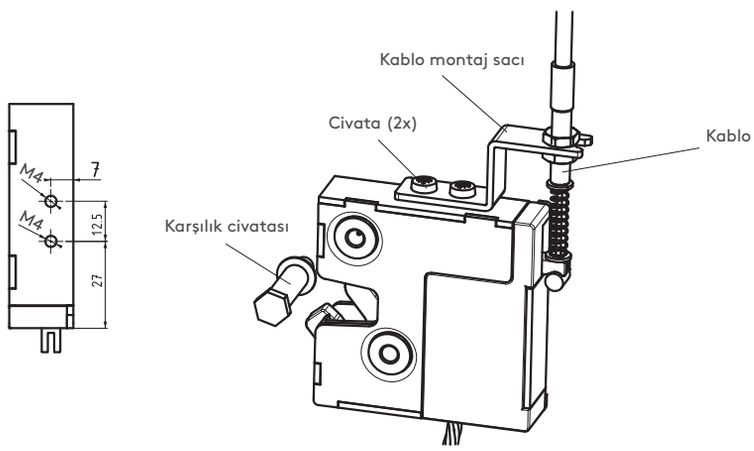

Grup Kodu	Montaj Tipi
3331	MT

MONTAJ TİPİ	MT
Ø7,2	1
M6	2
1/4"	3

tel | + 90 212 721 44 44 fax | + 90 212 721 44 45

SB.4 KARŞILIK CİVATASI

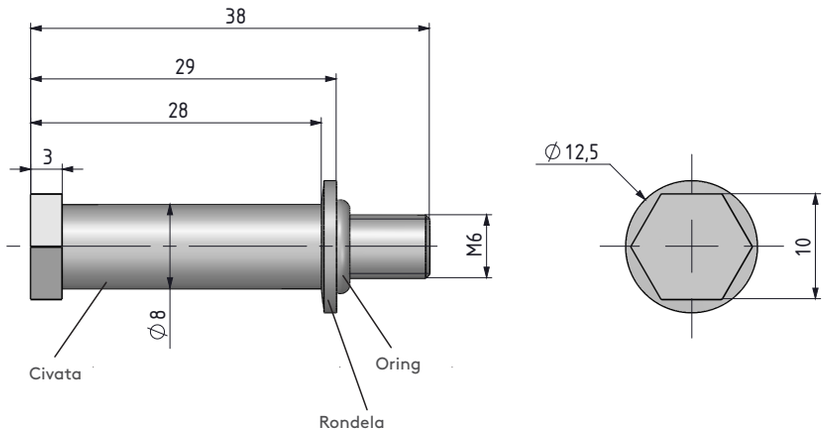

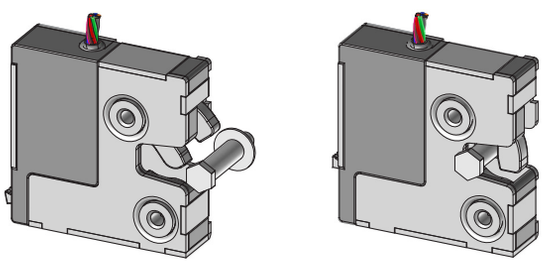

Kilitli pozisyon

Açık pozisyon

MALZEME
GÖVDE: Çelik

YÜZEY
Çinko kaplama

321.03.068 KABLO MONTAJ SACI

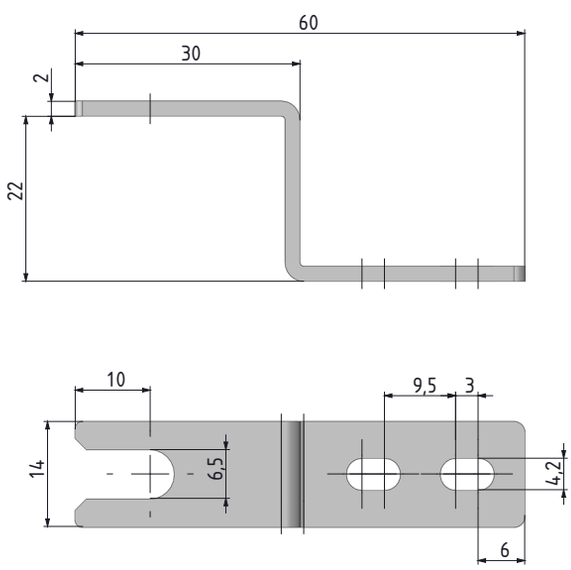

MALZEME
GÖVDE: Çelik

YÜZEY
Çinko kaplama

Kablo ve aksesuarları için sayfa: 158 -159

Kilit ile uygulamaları için sayfa: 192 - 271

TUTUCU KLİPSİ

(Kablo aksesuarı)

MALZEME
PA6

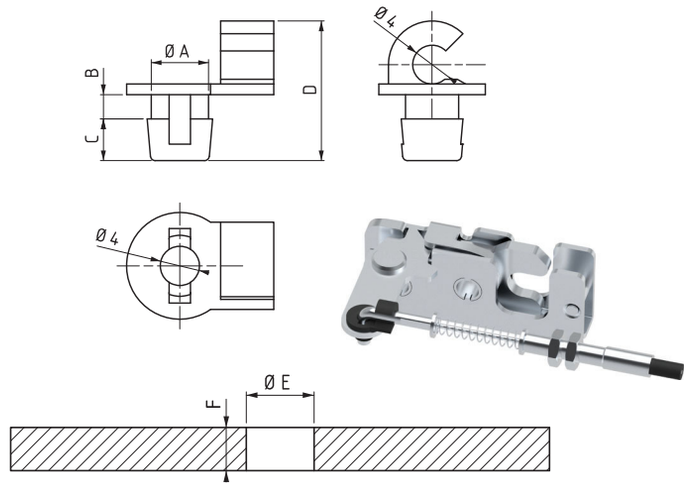

A	B	C	D	E	F	KALDIRAÇ TİPİ	ÜRÜN KODU
5.9	2.5	4.3	14.4	6.3	2	Dik, Düz, Çift nokta	**320.02.193**
5.9	4.5	4.3	16.4	6.3	4	Alttan, Üstten kol	**320.02.194**

KABLO BAĞLANTI APARATI

(Kablo aksesuarı)

MALZEME
GÖVDE: Çelik

YÜZEY
Çinko kaplama

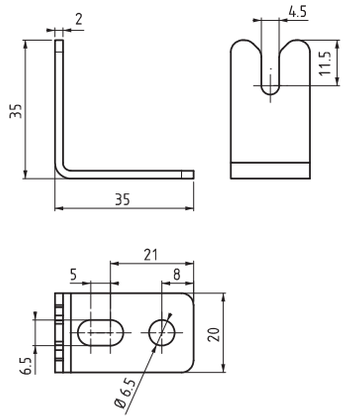

ÜRÜN KODU
321.03.044

ÖZEL DİL

MALZEME
GÖVDE: Çelik

YÜZEY
Çinko kaplama

Herhangi bir özel dil
için lütfen satış ekibiyle
iletişime geçin.

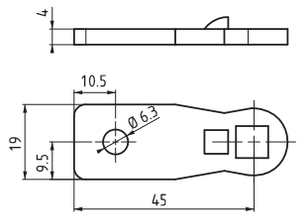

ÜRÜN KODU	CC	CH	CL
30403779Y	98	0	45

tel | + 90 212 721 44 44 fax | + 90 212 721 44 45

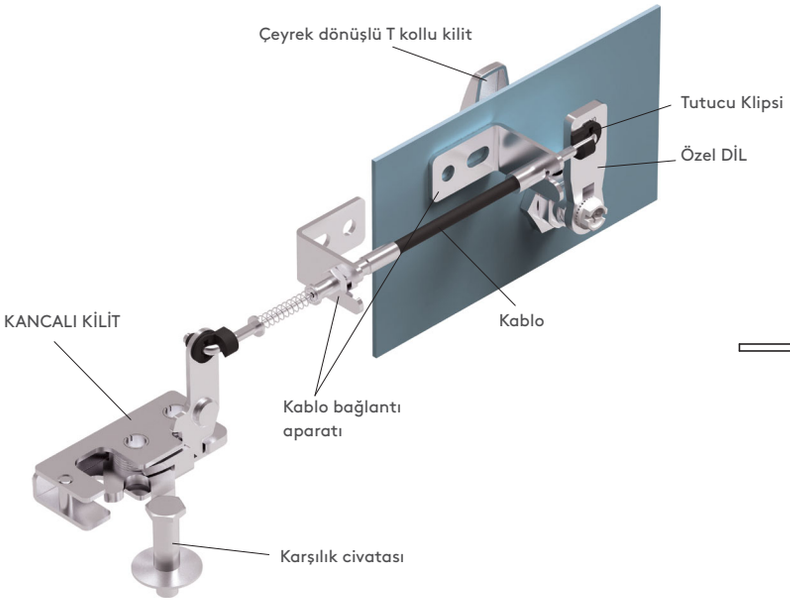

ÖRNEK UYGULAMA

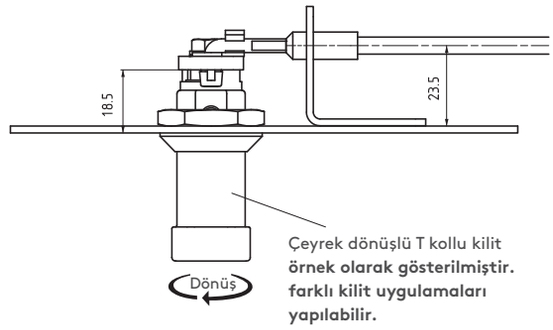

2801 KABLOLAR

V: 1

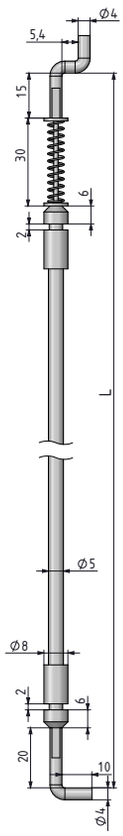

Mini ve Büyük
kancalı kilitler için uygundur.
Tutucu klips olmadan kullanılır.

V: 2

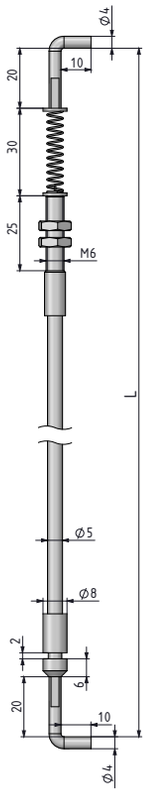

Mini ve Büyük
kancalı kilitler için uygundur.
Tutucu klips ile kullanılır.

V: 3

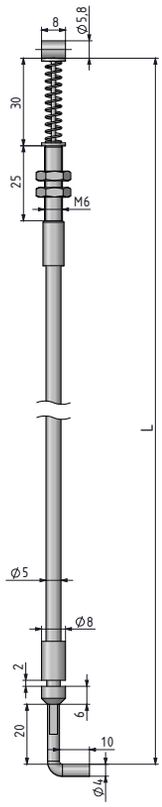

Sadece elektronik
kancalı kilit için uygundur.

MALZEME
GÖVDE: Çelik

YÜZEY
Çinko kaplama

Not: Kablo çapı 1,5 mm'dir

Grup Kodu	Versiyon	TİP	Uzunluk
2801	V	T	L

TİP	T
Yaylı uygulama	1
Yaysız uygulama	0

UZUNLUK (L)
1000 mm
1500 mm
2000 mm