KALDIR - ÇEVİR

070

RoHS

L R

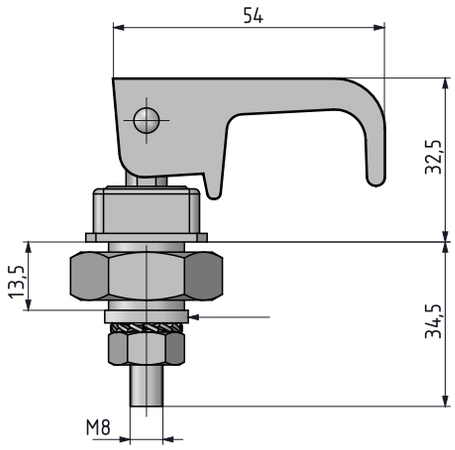

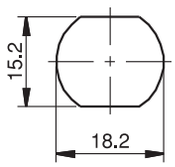

Geçiş ölçüsü

- Sac ve polyester panolara uygulanır.
- Sıkıştırma özelliği vardır.

MALZEME

GÖVDE: Polyamide DIN-EN ISO 1043-1 PA6 GFR 30

DİL: Çelik

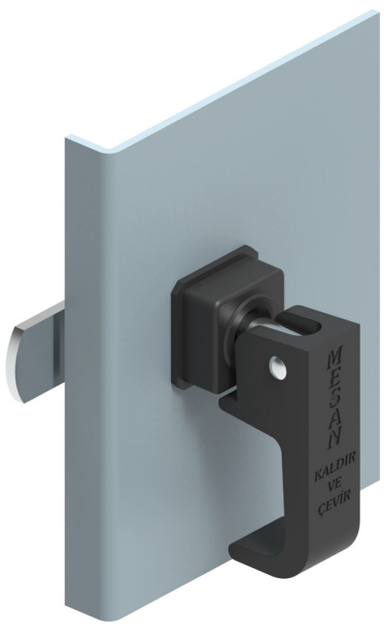

tel | + 90 212 721 44 44 fax | + 90 212 721 44 45