## SIKIŞTIRMALI KİLİT

**077**

RoHS

L R

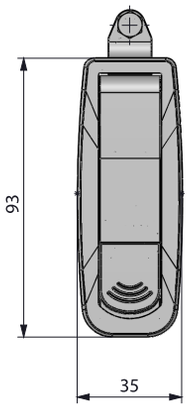


V: 1

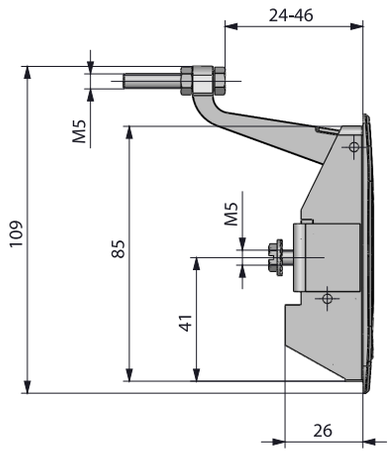


V: 2

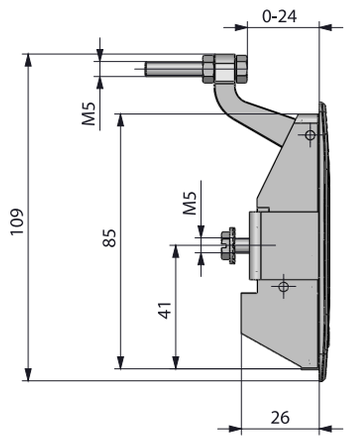


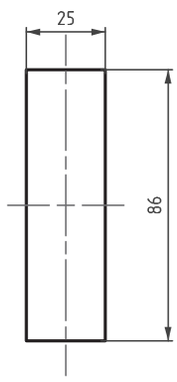


Geçiş ölçüsü

- Gömme buton tasarımı
- Fişeli ve fişesiz modelleri mevcuttur.
- 0-24mm veya 24-46mm ayarlanabilir kilitleme aralığı
- Max 2 mm sac kalınlığı için uygundur.
- Tek noktadan bağlama sacı kullanılarak kolay montaj olur.

**MALZEME**

GÖVDE: Zamak DIN-EN 1774-ZnAl4Cu1

KOL: Zamak DIN-EN 1774-ZnAl4Cu1

MONTAJ SACI: Çelik

| ÖZELLİKLER | DD |
|---|---|
| Silindirsiz | 00 |
| Paslanmaz toz kapaklı (aynı şifre) | 03 |
| Paslanmaz toz kapaklı (farklı şifre) | 32 |
| Euro anahtar | 05 |
| CH751 (Paslanmaz toz kapaklı) | 07 |

| YÜZEY | F |
|---|---|
| Krom kaplama | 1 |
| Siyah boya | 2 |

| Grup Kodu | Versiyon | Yüzey | Silindir |
|---|---|---|---|
| 077 | V | F | DD |



tel | + 90 212 721 44 44 fax | + 90 212 721 44 45