KALDIR - ÇEVİR

170

KOMPLE METAL

RoHS

L R

V:1

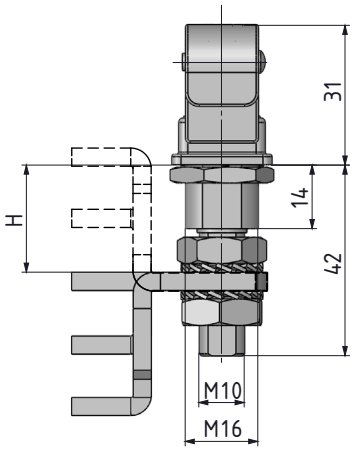

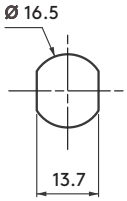

Geçiş ölçüsü

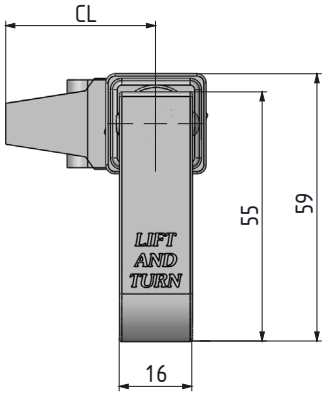

- Sac ve polyester panolara uygulanır.
- Titreşime maruz kalan ve ses izolasyonu gereken kabinlerde kullanılır.
- 5 mm sıkıştırma özelliğine sahiptir.
- 3 farklı tip dil uygulanır.

MALZEME

KOVAN:	Zamak DIN-EN 1774-ZnAl4Cu1
KOL:	Zamak DIN-EN 1774-ZnAl4Cu1
DİL:	Çelik

YÜZEY

Krom kaplama veya siyah boya

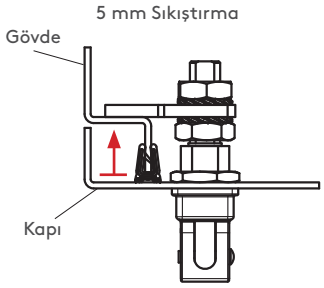

Kapalı pozisyon

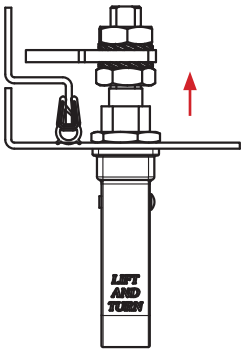

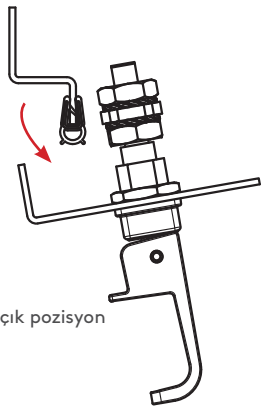

Açık pozisyon

tel | + 90 212 721 44 44 fax | + 90 212 721 44 45

170 KALDIR - ÇEVİR

V: 2

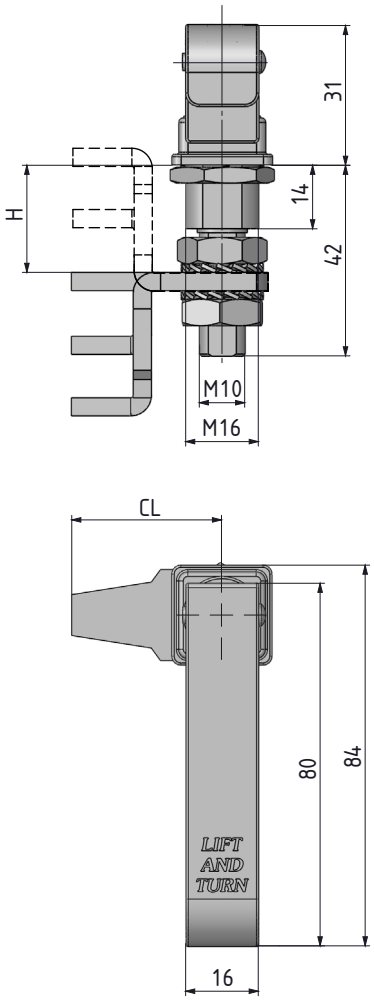

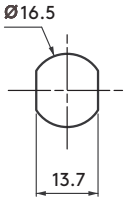

Geçiş ölçüsü

KOMPLE METAL

- Sac ve polyester panolara uygulanır.
- Titreşime maruz kalan ve ses izolasyonu gereken kabinlerde kullanılır.
- 5 mm sıkıştırma özelliğine sahiptir.
- 3 farklı tip dil uygulanır.

MALZEME

KOVAN: Zamak DIN-EN 1774-ZnAl4Cu1

KOL: Zamak DIN-EN 1774-ZnAl4Cu1

DİL : Çelik

YÜZEY

Krom kaplama veya siyah boya

DİL	CC	CH	CL	H KİLİTLEME	
				MIN DİL ↑	MAX DİL ↓
1	01	0	33	22.5	30
2	02	14	33	8.5	44
3	03	27.5	33	0	57.5

YÜZEY	F
Krom kaplama	1
Siyah boya	2

Grup Kodu	Versiyon	Malzeme	Yüzey	Dil
170	V	1	F	CC