270 SIKIŞTIRMALI KİLİT

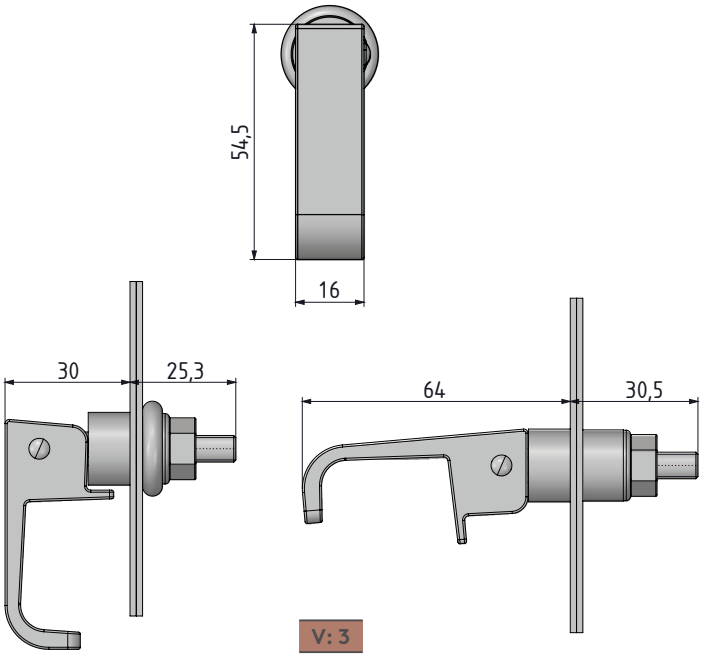

- Titreşime maruz kalan ve ses izolasyonu gereken kabinlerde kullanılır.
- Çeşitli sac kalınlıklarına farklı kesim ölçüsü açılarak uygulanabilir.

MALZEME

KOL: Zamak DIN-EN 1774-ZnAl4Cu1

BURÇ : SBR Kauçuk

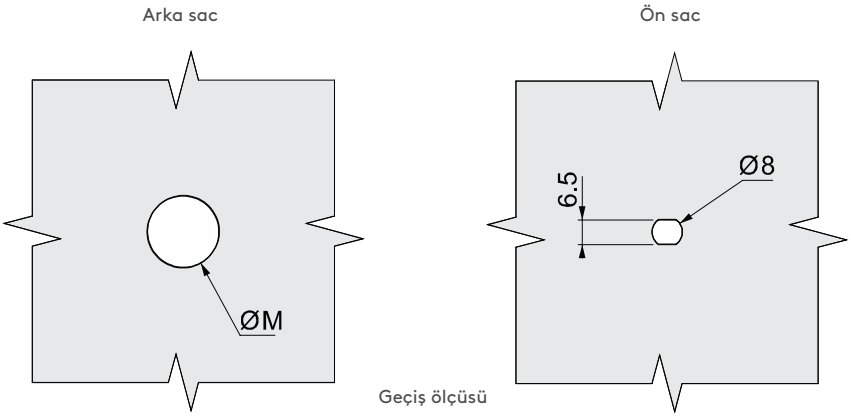

KAPI KALINLIĞI	GEÇİŞ ÖLÇÜSÜ ØM
1.2-3.2	**19**
3.2-4.8	**19.5**
4.8-6.4	**20**
6.4 ve üzeri	**20.5**

Grup Kodu	Malzeme	Yüzey	Versiyon
270	1	2	V