SIKIŞTIRMALI KİLİT

377

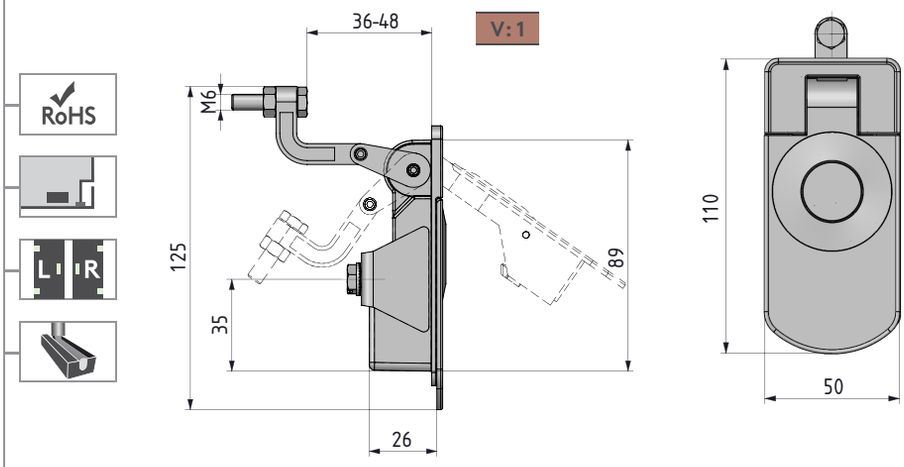

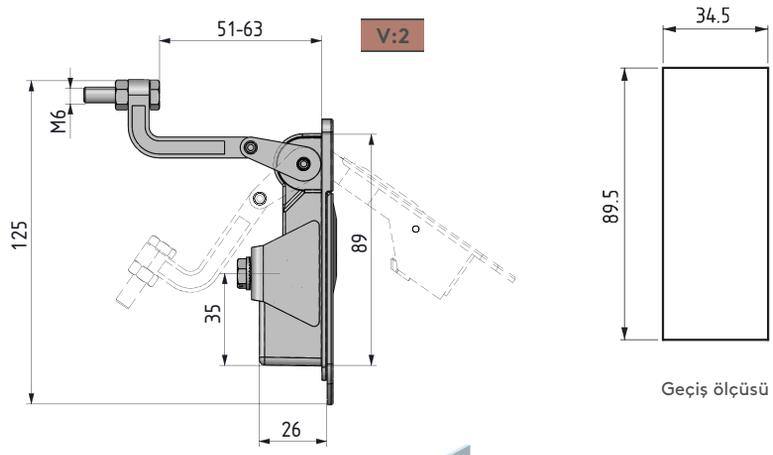

Geçiş ölçüsü

- Fişeli ve fişesiz modelleri mevcuttur.
- 36 - 48 mm veya 51 - 63 mm Grip aralıklarında ayarlanabilir.
- Max 2 mm sac kalınlığı için uygundur.
- Tek noktadan bağlama sacı kullanılarak montaj olur.

MALZEME

GÖVDE: Zamak DIN-EN 1774-ZnAl4Cu1

KOL: Zamak DIN-EN 1774-ZnAl4Cu1

MONTAJ SACI: Çelik

SİLİNDİR - FİŞE	DD
Silindirsiz	00
Paslanmaz toz kapaklı (aynı şifre)	03
Paslanmaz toz kapaklı (farklı şifre)	32
Euro anahtar	05
CH751 (Paslanmaz toz kapaklı)	07

YÜZEY	F
Krom kaplama	1
Siyah boya	2

GÖBEK	
Para açmaz	
DD	
42	

Grup Kodu	Versiyon	Yüzey	Silindir
377	V	F	DD

tel | + 90 212 721 44 44 fax | + 90 212 721 44 45