171 MİNİ SÜRGÜ KİLİT

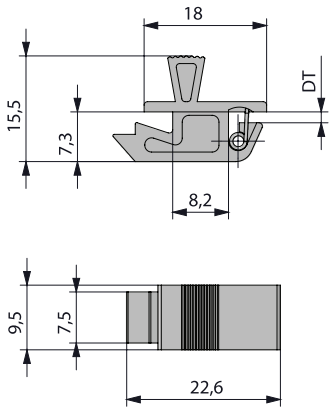

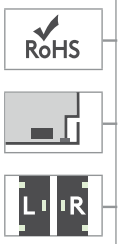

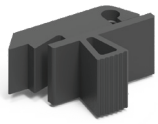

- Panoların küçük boyutlu iç kapaklarında kullanılır .
- Sac kalınlığı 0.8 mm-1.5 mm arasındadır.

MALZEME
GÖVDE: ABS
YAY: Paslanmaz çelik

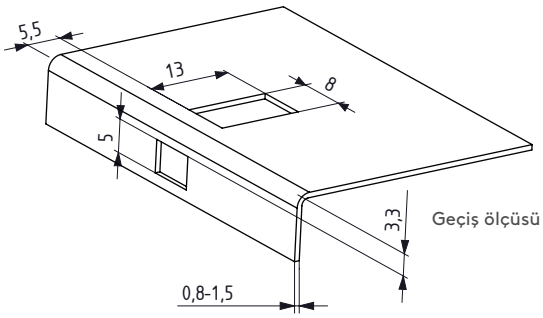

DT: KAPI KALINLIĞI	
Min	Max
0.8mm	1.5mm

471 MİNİ SÜRGÜ KİLİT

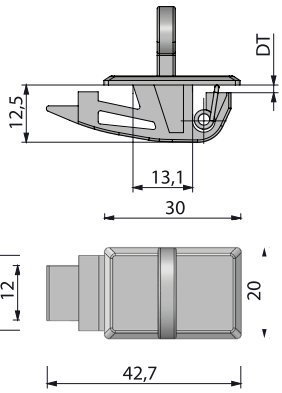

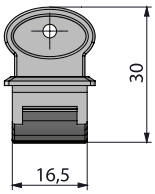

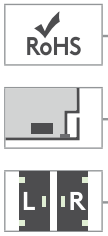

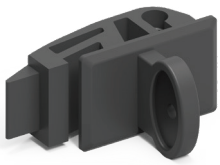

- Panoların küçük boyutlu iç kapaklarında kullanılır .
- Sac kalınlığı 0.8 mm-1.5 mm arasındadır.

MALZEME
GÖVDE: ABS
YAY: Paslanmaz çelik

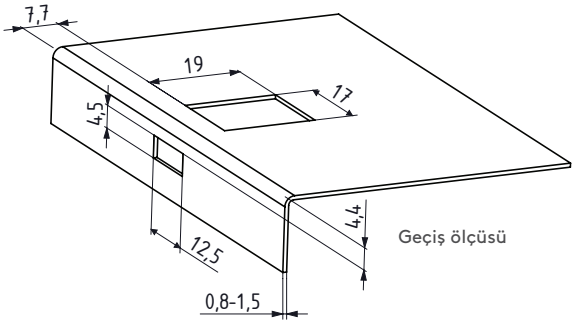

ÖZELLİKLER	ÜRÜN KODU
0.8 -1.2 mm arası saclar için	**47112**
1.2 -1.5 mm arası saclar için	**47115**