SİLİNDİRLİ KİLİT

050

RoHS

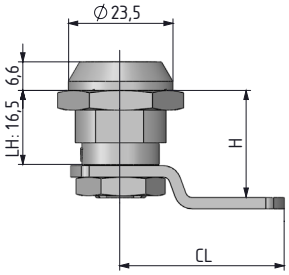

MALZEME
KOVAN: Zamak DIN-EN 1774-ZnAl4Cu1
DİL: Çelik

YÜZEY
Krom kaplama

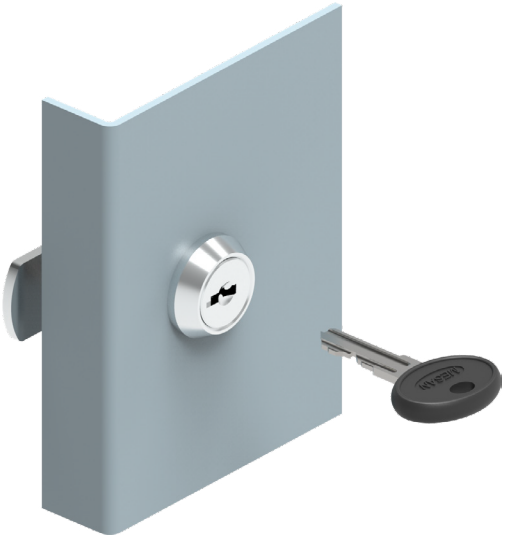

V: 1

ANAHTAR DÖNME AÇISI

180°

V: 2

ANAHTAR DÖNME AÇISI

90°

	SİLİNDİR - FİŞE	DD
	Aynı şifre (Paslanmaz toz kapaklı fişe)	03
	Farklı şifre (Paslanmaz toz kapaklı fişe)	32
	Euro key (5333)	05

Grup Kodu	Versiyon	Silindir	Dil
050	V	DD	CC

Diller için Sayfa: 175 (Dil-2)

tel | + 90 212 721 44 44 fax | + 90 212 721 44 45

KİLİT TUTAMAĞI — 050 A3

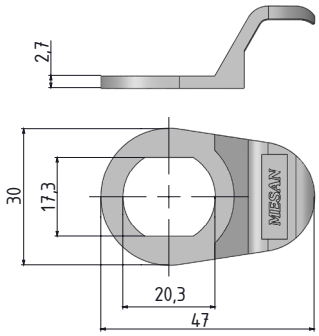

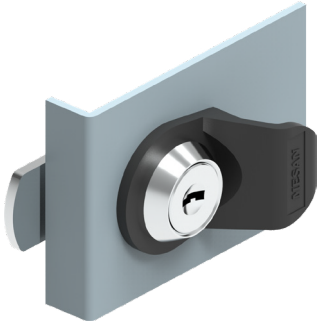

TOZ KAPAĞI — 050 A4

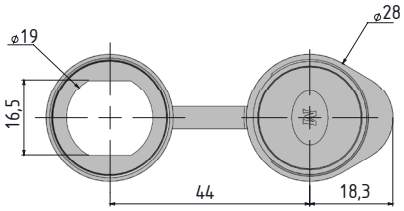

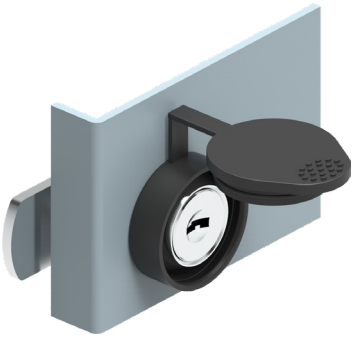

CAM BAĞLANTI SACI — 050 A1

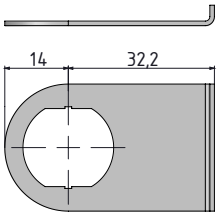

KİLİT KARŞILIK SACI — 030 A1

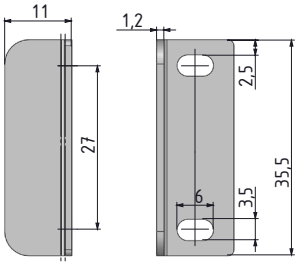

AHŞAP BAĞLANTI SACI — 055 A1

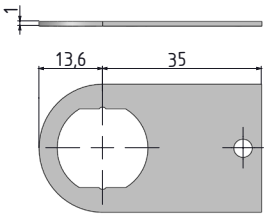

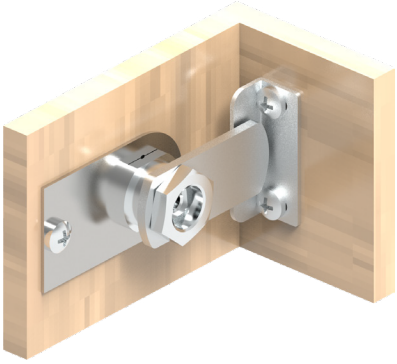

tel | + 90 212 721 44 44 fax | + 90 212 721 44 45