SİLİNDİRLİ "T" KOLLU KİLİT

110

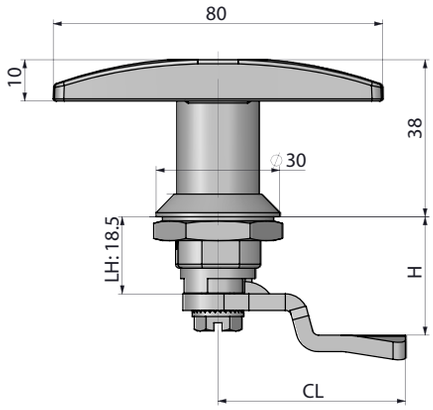

- **Paslanmaz çelik versiyonu sf:472**
- Çeyrek dönüş uygulaması sağlar.
- Komple zamak ve zamak üzeri plastik kol uygulaması vardır .
- Fişesiz uygulama özelliği vardır.
- IP bilgisi için iletişime geçiniz.

MALZEME

KOL:	Zamak DIN-EN 1774-ZnAl4Cu1 veya PA6
KOVAN:	Zamak DIN-EN 1774-ZnAl4Cu1
DİL:	Çelik veya plastik
CONTA:	Kauçuk

MALZEME	M	YÜZEY	F
Zamak	1	Krom kaplama	1
		Siyah boya	2
Plastik	2	Kaplamasız	0

	SİLİNDİR - FİŞE	DD
	Fişesiz (Silindirsiz)	00
	Aynı şifre (Paslanmaz toz kapaklı fişe)	03
	Farklı şifre (Paslanmaz toz kapaklı fişe)	32
	Euro key (5333)	05
	CH751 (Paslanmaz toz kapaklı)	07

Grup Kodu	Malzeme	Yüzey	Silindir	Dil
110	M	F	DD	CC

Diller için Sayfa: 170 - 171

tel | + 90 212 721 44 44 fax | + 90 212 721 44 45