111 SİLİNDİRLİ "L" KOLLU KİLİT

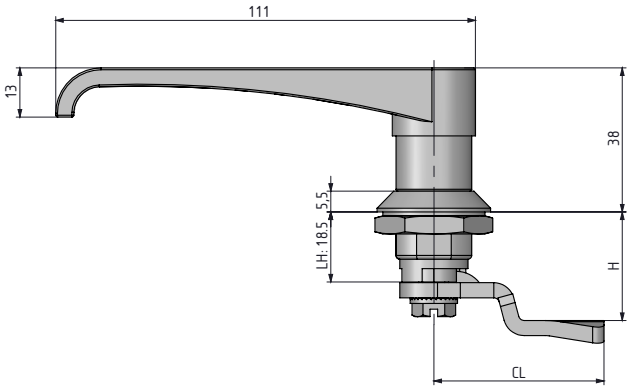

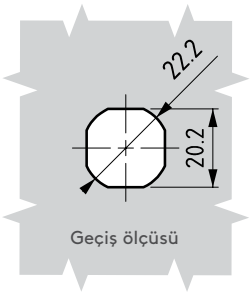

- **Paslanmaz çelik versiyonu sf:473**
- Çeyrek dönüş uygulaması sağlar.
- Komple zamak ve zamak üzeri plastik kol uygulaması vardır .
- Fişesiz uygulama özelliği vardır.

MALZEME

KOL:	
KOVAN:	Zamak DIN-EN 1774-ZnAl4Cu1
DİL:	Çelik veya plastik
CONTA:	Kauçuk

MALZEME	M	YÜZEY	F
Zamak	1	Krom kaplama	1
		Siyah boya	2
Plastik	2	Kaplamasız	0

	SİLİNDİR - FİŞE	DD
	Fişesiz (Silindirsiz)	00
	Aynı şifre (Paslanmaz toz kapaklı fişe)	03
	Farklı şifre (Paslanmaz toz kapaklı fişe)	32
	Euro key (5333)	05
	CH751 (Paslanmaz toz kapaklı)	07

Grup Kodu	Malzeme	Yüzey	Silindir	Dil
111	M	F	DD	CC

Diller için Sayfa: 170 - 171