SİLİNDİRLİ KİLİT YAYLI DİLLİ

163

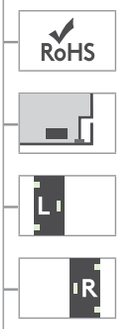

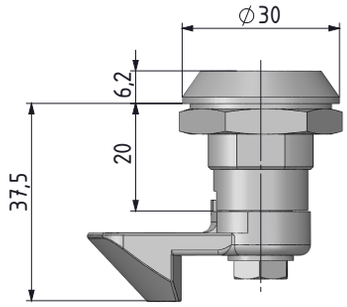

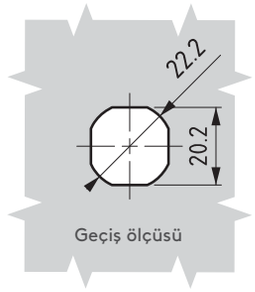

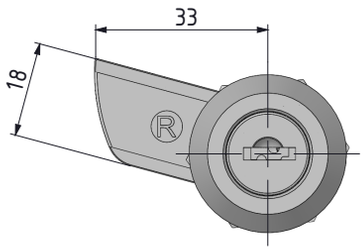

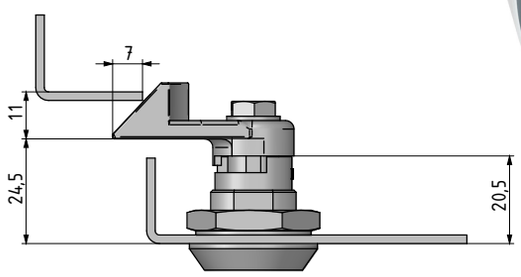

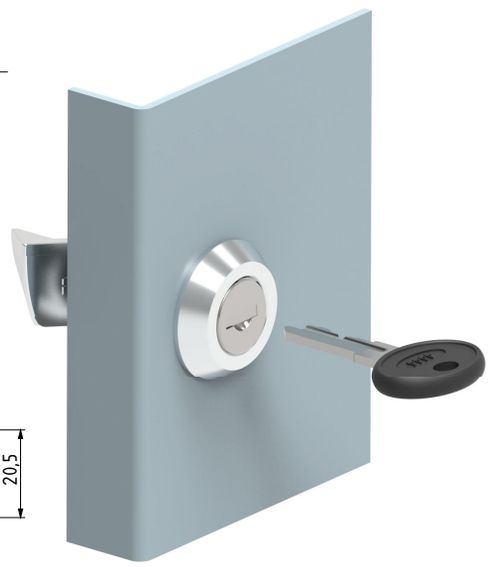

- Dildeki özel yay sayesinde kapak açık iken iterek kilitleme sağlar.
- Kilitleme mesafesi 24 mm olarak sabittir.

MALZEME

KOVAN:	Zamak DIN-EN 1774-ZnAl4Cu1
SİLİNDİR:	Zamak DIN-EN 1774-ZnAl4Cu11
DİL:	Çelik
CONTA:	Kauçuk

MALZEME	M	YÜZEY	F
Zamak	1	Krom kaplama	1
		Siyah boya	2

YÖN UYGULAMASI	
Sağ kapak	001
Sol kapak	002

	SİLİNDİR - FİŞE	DD
	Aynı şifre (Paslanmaz toz kapaklı fişe)	03
	Farklı şifre (Paslanmaz toz kapaklı fişe)	32
	Master Sistem	04
	Euro key (5333)	05
	CH751 (Paslanmaz çelik dust cap	07

Grup Kodu	Malzeme	Yüzey	Silindir	Yön Uygulaması
163	1	F	DD	

tel | + 90 212 721 44 44 fax | + 90 212 721 44 45