SIKIŞTIRMALI "T" KOLLU KİLİT

240

RoHS

IP 65

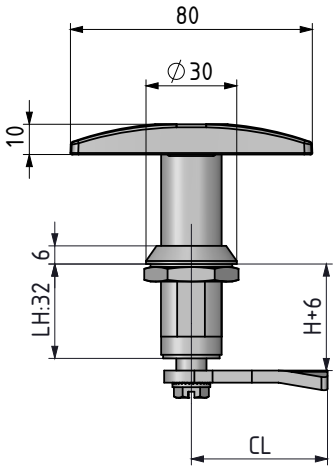

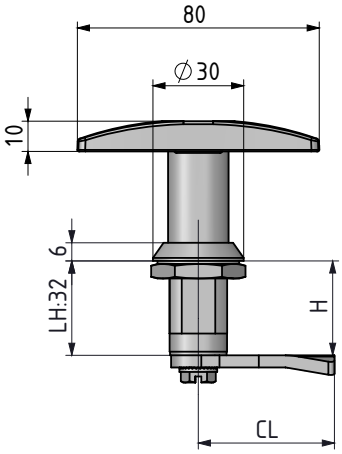

V: 1

Standart
Geçiş ölçüsü

Dikkat

V: 3

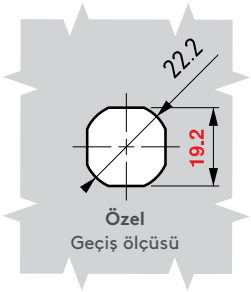

Özel
Geçiş ölçüsü

- Titreşime maruz kalan ve sızdırmazlık gereken kabinlerde kullanılır.
- 6 mm sıkıştırma özelliği vardır.
- Ses yalıtımı sağlar.
- Standart tırnaksız diller uygulanır.

MALZEME

KOVAN:	Zamak DIN-EN 1774-ZnAl4Cu1
KOL:	Zamak DIN-EN 1774-ZnAl4Cu1
DİL:	Çelik
CONTA:	Kauçuk

YÜZEY
Krom kaplama veya siyah boya

MALZEME	M	YÜZEY	F
Zamak	1	Krom kaplama	1
		Siyah boya	2

	CYLINDER	DD
	No cylinder	00
	Keyed alike (Stainless steel dust cap)	03
	Keyed differ (Stainless steel dust cap)	32
	CH751 (Stainless steel dust cap	07

Grup Kodu	Versiyon	Malzeme	Yüzey	Silindir	Dil
240	V	1	F	DD	CC

Diller için Sayfa:: 172 - 173

tel | + 90 212 721 44 44 fax | + 90 212 721 44 45

240 SIKIŞTIRMALI "T" KOLLU KİLİT

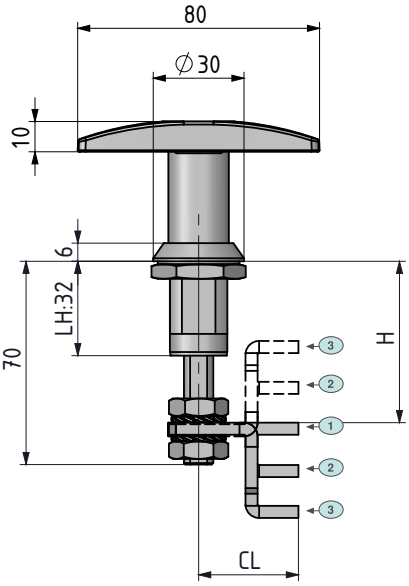

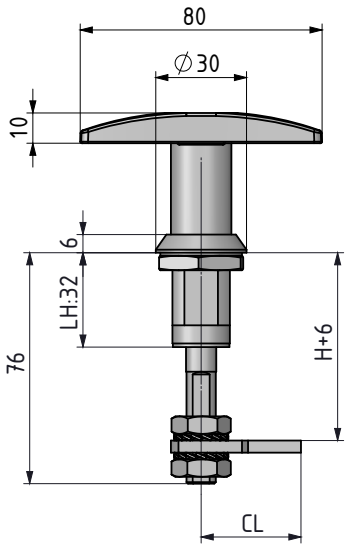

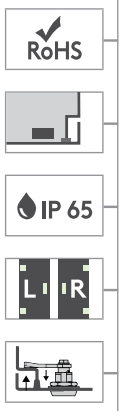

DİL	STOK KODU	CC	CH	CL	POZİSYON	H: KİLİTLEME MIN	MAX
1	30403565Y	01	0	33	Düz	41	58
2	30403566Y	02	14	33	Yukarı	27	44
					Aşağı	55	72
3	30403567Y	03	27,5	33	Yukarı	13,5	30,5
					Aşağı	68	85

V: 2

Standart
Geçiş ölçüsü

Dikkat

V: 4

Özel
Geçiş ölçüsü

- Titreşime maruz kalan ve sızdırmazlık gereken kabinlerde kullanılır.
- 6 mm sıkıştırma özelliği vardır.
- Uzun mafsalı sayesinde geniş bir kilitleme aralığı mevcuttur.
- Ses yalıtımı sağlar.
- 3 farklı tip dil uygulanır.

MALZEME

KOVAN: Zamak DIN-EN 1774-ZnAl4Cu1
KOL: Zamak DIN-EN 1774-ZnAl4Cu1
DİL: Çelik
CONTA: Kauçuk

YÜZEY

Krom kaplama veya siyah boya

MALZEME	M	YÜZEY	F
Zamak	1	Krom kaplama	1
		Siyah boya	2

	SİLİNDİR - FİŞE	DD
	Fişesiz (Silindirsiz)	00
	Aynı şifre (Paslanmaz toz kapaklı fişe)	03
	Farklı şifre (Paslanmaz toz kapaklı fişe)	32
	CH751 (Paslanmaz toz kapaklı)	07

Grup Kodu	Versiyon	Malzeme	Yüzey	Silindir	Dil
240	V	1	F	DD	CC

SABİTLİYİCİ

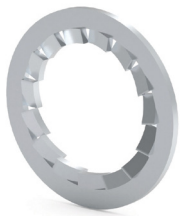

- Ayrıca sipariş edilmelidir.
  SİPARİŞ KODU: 32005018Y