261 SİLİNDİRLİ TUTAMAKLI KİLİT

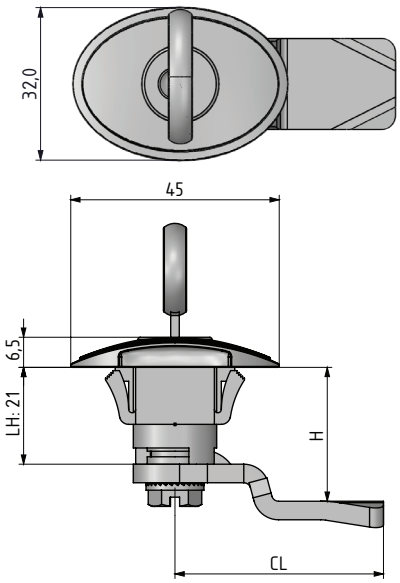

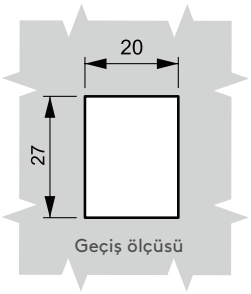

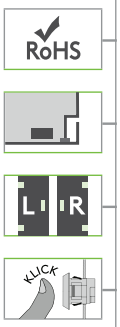

- Kovandaki klipsler sayesinde kolay montaj sağlar.
- Montaj için somun gerekmez.
- Geçiş ölçüsü (20x 27 mm) özeldir.

MALZEME

KOVAN: Polyamide DIN-EN ISO 1043-1 PA6 GFR 30

DİL: Çelik veya plastik

DT	
Min	Max
0.8 mm	1.8 mm

	SİLİNDİR - FİŞE	DD
	Aynı şifre (Paslanmaz toz kapaklı fişe)	03
	Farklı şifre (Paslanmaz toz kapaklı fişe)	32
	Master Sistem	04
	Euro key (5333)	05
	CH751 (Paslanmaz çelik dust cap	07

Grup Kodu	Malzeme	Yüzey	Silindir	Dil
261	2	0	DD	CC

Diller için Sayfa: 170 - 171