450 YAYLI SİLİNDİRLİ KİLİT

YENİ

RoHS

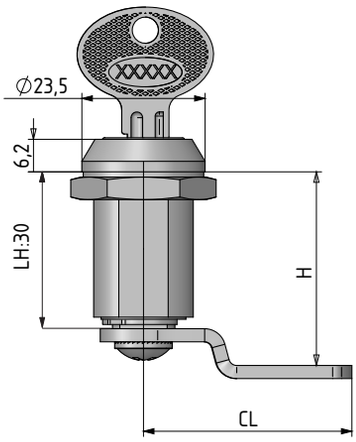

MALZEME

KOVAN: Zamak DIN-EN 1774-ZnAl4Cu1

DİL: Çelik

YÜZEY

Krom kaplama

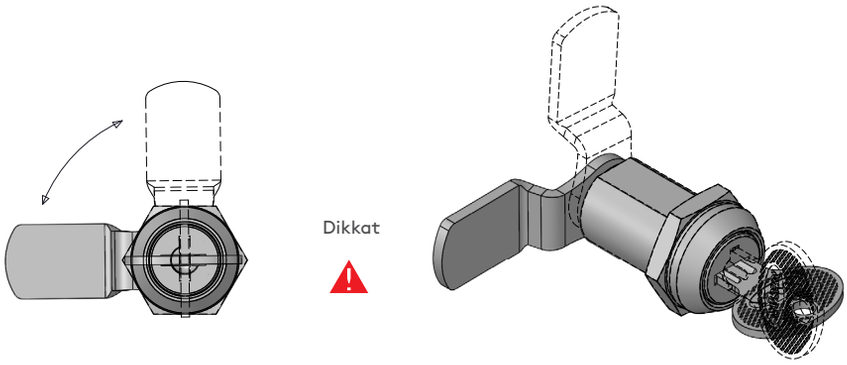

Dikkat

Anahtar çevrildiğinde dil kendiliğinden geri atar.

ANAHTAR DÖNME AÇISI

	SİLİNDİR - FİŞE	DD
	Aynı şifre (Paslanmaz toz kapaklı fişe)	03
	Farklı şifre (Paslanmaz toz kapaklı fişe)	32
	Master sistem	04
	Euro key (5333)	05

Grup Kodu	Silindir	Dil
450	DD	CC

Diller için Sayfa: 175 (Dil-1)