SİLİNDİRLİ KİLİT KOLAY MONTAJ

761

YENİ

RoHS

IP 65

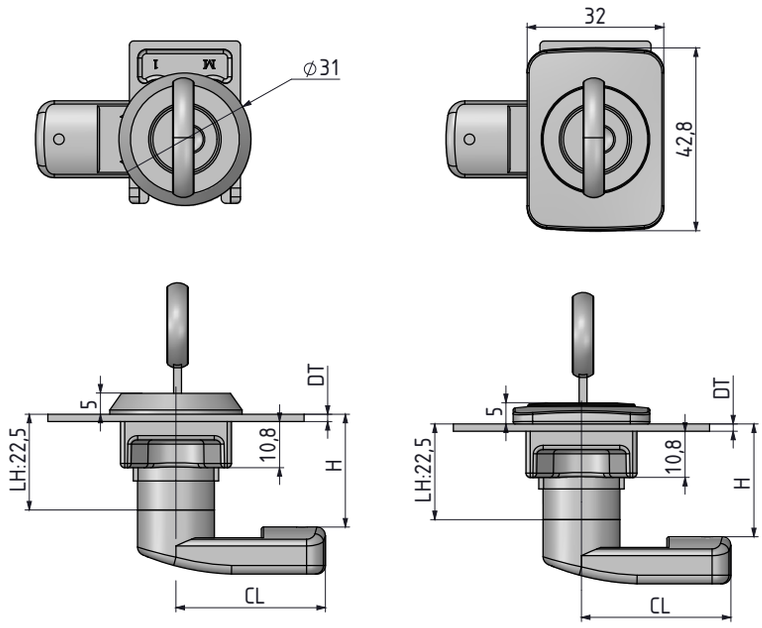

- Plastik segman ile alet kullanmadan hızlı montaj yapılır.
- Farklı pano kapı kalınlıkarına uygulanabilir.

MALZEME

KOVAN: Polyamide DIN-EN ISO 1043-1 PA6 GFR 30

DİL: Çelik veya plastik

V: 1

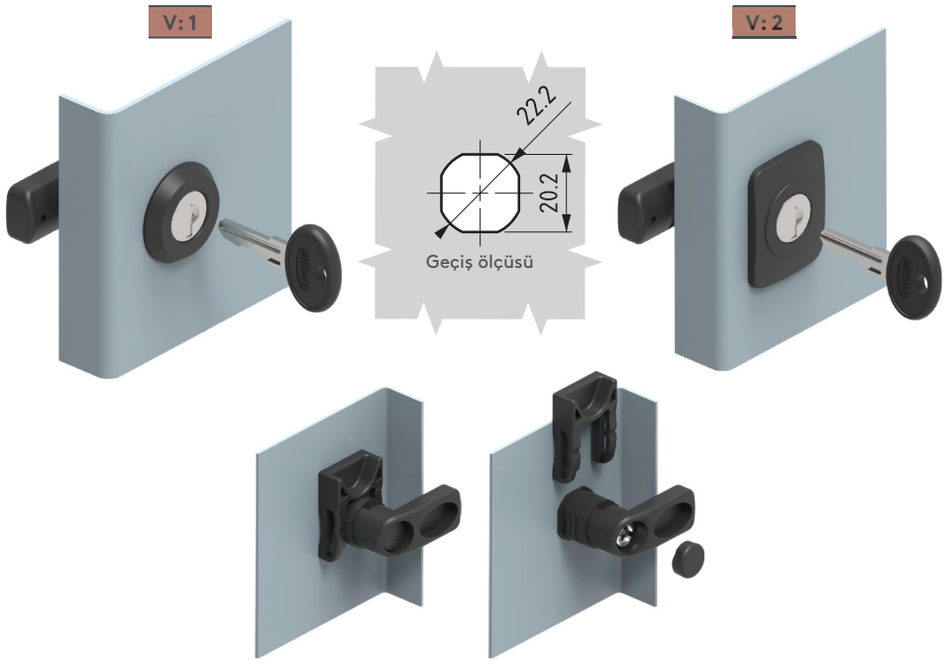

V: 2

320.02.221
Civata kapağı
(topraklama için)

- Ayrıca sipariş edilir. (Sadece plastik dillerde kullanılır)

KAPI KALINLIĞI	DT
1.2 -1.8 mm arası	12
1.8 -2.3 mm arası	23

	SİLİNDİR - FİŞE	DD
	Aynı şifre (Paslanmaz toz kapaklı fişe)	03
	Farklı şifre (Paslanmaz toz kapaklı fişe)	32
	Master Sistem	04
	Euro key (5333)	05
	CH751 (Paslanmaz çelik dust cap	07

Grup Kodu	Versiyon	Kovan		Silindir	Kapı Kalınlığı	Dil
761	V	2	0	DD	DT	CC

Diller için Sayfa: 170 - 171

tel | + 90 212 721 44 44 fax | + 90 212 721 44 45