KAROSER MENTEŞE

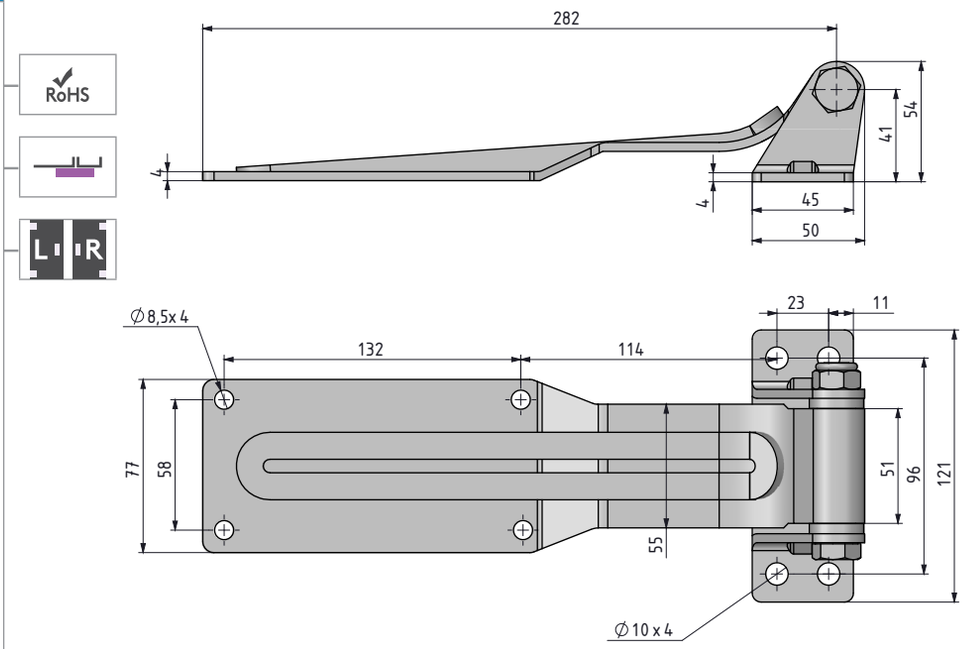

a)

MALZEME VE YÜZEY	ÜRÜN KODU
Çelik – Çinko kaplama	340.0.8024
Çelik – Siyah boya	340.0.8025

- Tır dorse ve frigofrik kamyon kasalarının arka kapaklarında kullanılan mukavemeti yüksek bir menteşedir.
- 270 derece açılabilir.
- Siyah boyalı ve çinko kaplamalı temin edilir.
- Sağ-sol kullanım için uygundur.
- Farklı ölçüler için Mesan ile iletişime geçiniz.

MALZEME
Kenar parça: Çelik
Orta Parça: Çelik

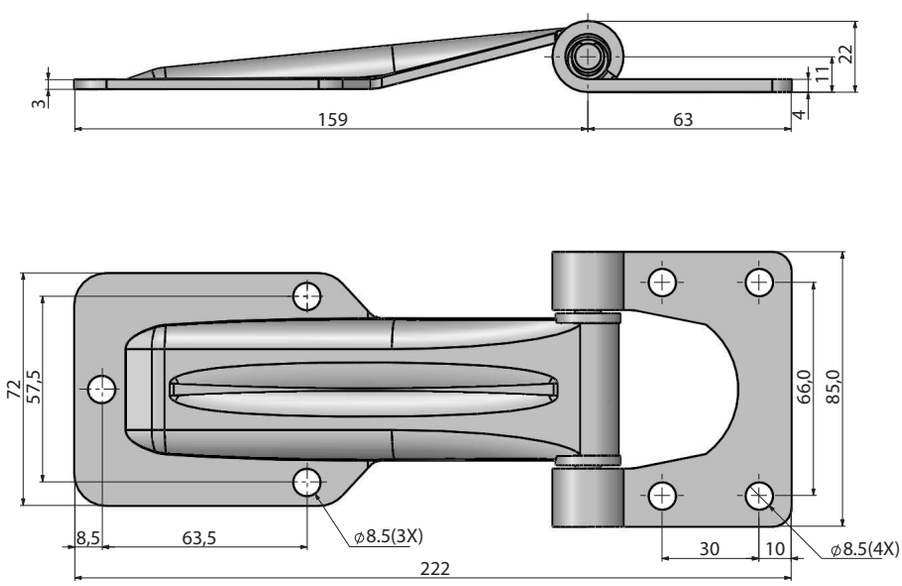

b)

MALZEME VE YÜZEY	ÜRÜN KODU
Çelik – Çinko kaplama	340.0.8023
Çelik – Siyah boya	340.0.8029

tel | + 90 212 721 44 44 fax | + 90 212 721 44 45